matches 21
HOME & HOBBY

C L O U D

Einfacher Wurfgleiter (Easy-Line)

Für den Zusammenbau werden noch benötigt:
Winkel/Geodreieck, Stecknadeln, Weißleim, Bastelmesser, Tesafilm.
Alle Verleimungen gut trocknen lassen!!

Stückliste:

1	Flügelmittelstück	1,5 x 48,5 x 125 mm	**Teil 1**
2	Flügelohren	1,5 x 48,5 x 84 mm	**Teil 2**
2	Rumpfkopf	1,5 x 16,5 x 142 mm	**Teil 3**
1	Leitwerksträger	3 x 3 x 310 mm	**Teil 4**
2	Rumpfkopfbeblankung	1,5 x 19,5 x 67 mm	**Teil 5**
1	Höhenleitwerk	1,5 x 33 x 98 mm	**Teil 6**
1	Seitenleitwerk	1,5 x 33 x 48 mm	**Teil 7**
	Bleikugeln	ca. 2 g	

Hinweis

Bei diesen Werkpackungen handelt es sich nach Fertigstellung nicht um Artikel mit Spielzeugcharakter allgemein handelsüblicher Art, sondern um Lehr- und Lernmittel als Unterstützung der pädagogischen Arbeit. Dieser Bausatz darf von Kindern und Jugendlichen nur unter Anleitung und Aufsicht von sachkundigen Er- wach- senen gebaut und betrieben werden. Für Kinder unter 36 Monaten nicht geeignet. Erstickungsgefahr!

Bauanleitung

1. Flügelohren (2) an das Flügelmittelstück (1) leimen (Bild 1).
2. Beide Rumpfkopfteile (3) deckungsgleich zusammenleimen und mit Leitwerksträger (4) verleimen (Bild 2).
   Überstand verschleifen!
3. Rumpfkopfbeplankungen (5) auf den Rumpfkopf leimen. Leim dünn auftragen!
4. Am Höhen- und Seitenleitwerk (6+7) die Ruder "a" + "b" an den markierten Stellen mit einem Bastelmesser vorsichtig einschneiden und zwischen den Einschnitten leicht anritzen.
   Höhenruder "a" nur 1 mm nach oben biegen und mit einem Weißleimtröpfchen sichern.
5. Höhenleitwerk (6) mittig unter den Leitwerksträger (4) leimen (Bild 2).
6. Seitenleitwerk (7) rechtwinklig an den Leitwerksträger leimen (Bild 2).
7. Nähfaden (8) bei 23 mm mittig mit einer Nadel durch den Flügel stechen und von unten anleimen (Bild 3).
8. Tragflügel (1) mittig auf den Rumpfkopf (3) leimen (Bild 2).
9. **Schwerpunktwägung:**
   Soviel Blei in die Bleikammer "c" geben, bis das Modell am Faden waagerecht hängt. Bleikammer mit Klebefilm verschließen.
10. **Seitenwägung:**
    Soviel Blei unter den hochstehenden Flügel kleben, bis das Modell horizontal am Faden hängt.

    Einfliegen
11. Das Modell mit zwei Fingern hinter dem Schwerpunkt anfassen, und mit leichtem Schwung in die Gleitflugbahn starten. Das Modell gleitet etwa 10 m weit.

    Nicht nach oben werfen!!!

    a) Wenn das Modell zu steil gleitet, werden die Höhenruder "a" ganz wenig nach oben gebogen (Leimtröpfchen lösen)

    b) Wenn das Modell einen Wellenflug macht, werden die Höhenruder "a" ganz wenig nach unten gebogen.

    c) Wenn das Modell eine Kurve fliegt, wird das Seitenruder "b" ganz wenig nach der anderen Seite gebogen.
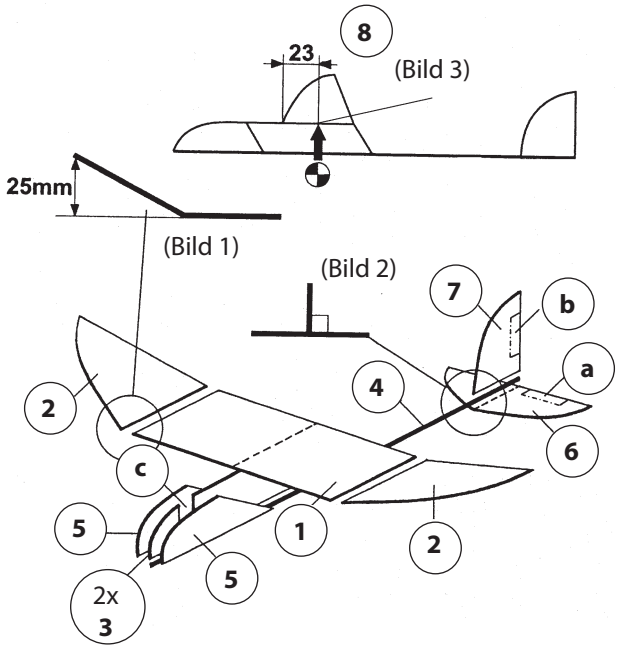
Und nun viel Spaß mit dem CLOUD !