EINSEITIGES FUTTERHAUS

Materialliste:

1 Pappelsperrholzbrett 180 x 140 x 8 mm (Teil G)
1 Pappelsperrholzbrett 300 x 90 x 10 mm
1 Pappelsperrholzbrett 165 x 140 x 10 mm (Teil B)
1 Pappelsperrholzbrett 210 x 140 x 10 mm
1 Fichtenleiste 300 x 20 x 10 mm
1 Bitumen-Dachpappe 200 x 160 mm
1 Scharnier 50 x 30 mm
4 Blechschrauben 2,9 x 9,5 mm
18 Wagnerstifte 25 mm
12 Ziernägel 13 mm
2 Ringschrauben 4/10

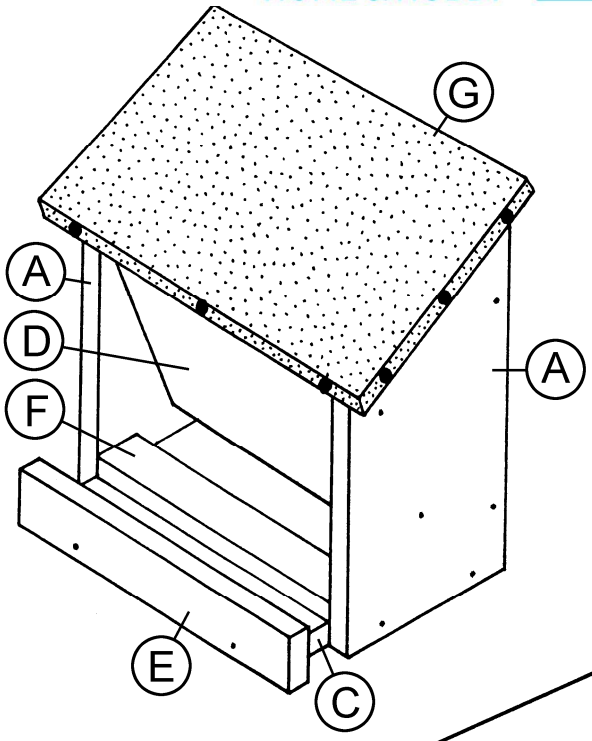

Arbeitsanleitung:

1. Die zwei (A)-Teile entstehen aus dem **Sperrholzbrett (300 x 90 x 10 mm).**
   Säge zuerst das Brett wie angegeben auseinander und übertrage danach die nebenstehende Schablone auf die zwei (A)-Teile.
   Der gestrichelt eingezeichnete Ausschnitt kann, wenn gewünscht, ausgesägt werden.
   Stich anschließend die Nagelstellen mit einer Stechahle vor.

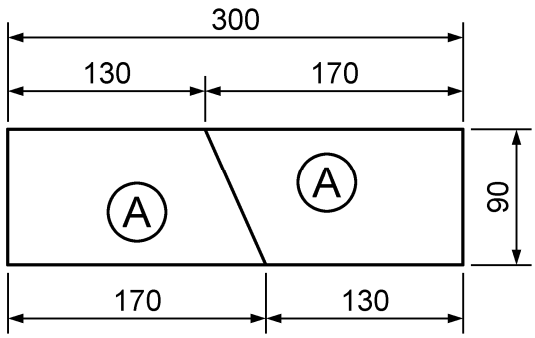

2. Länge die **Fichtenleiste (300 x 20 x 10 mm)** ab:
   Leiste (E) → 160 mm
   Leiste (F) → 140 mm

3. Säge das **Brett (210 x 140 x 10 mm)** an der angegebenen Stelle durch:

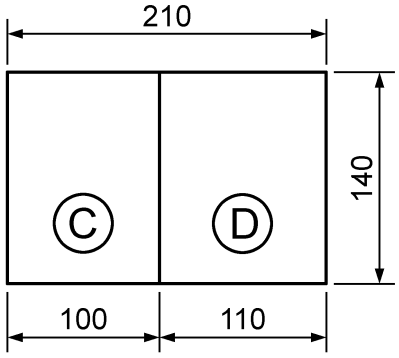

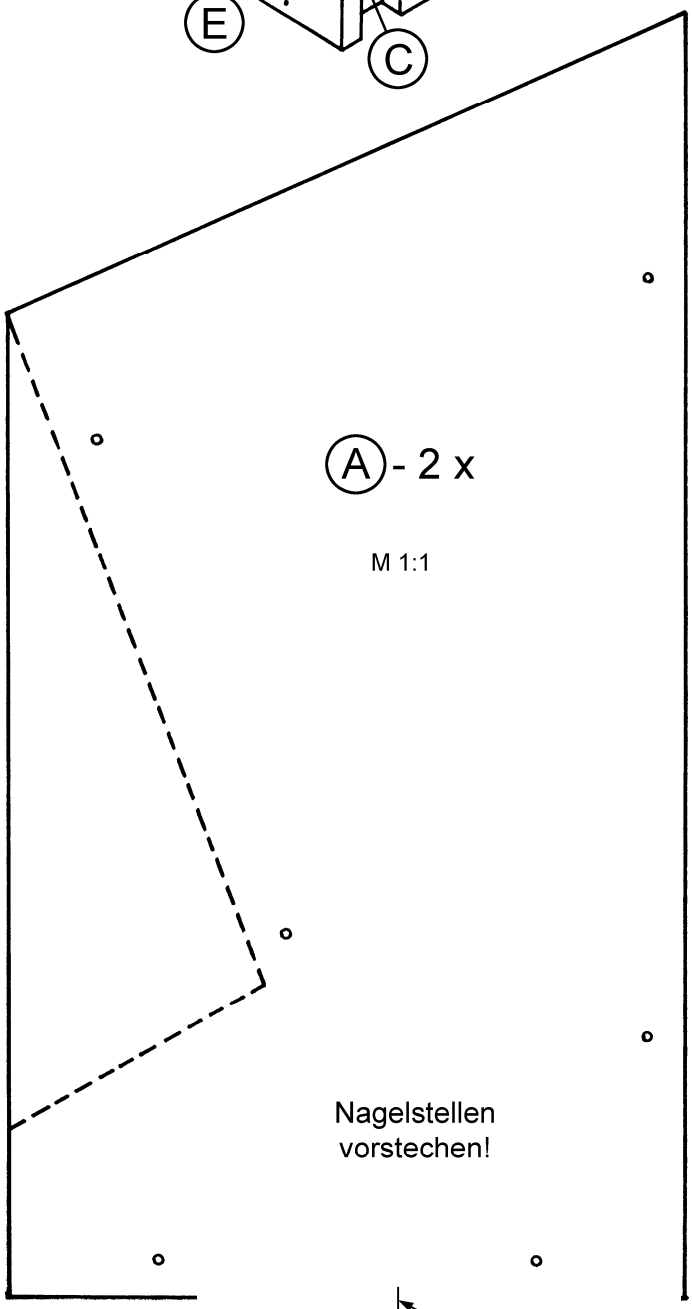

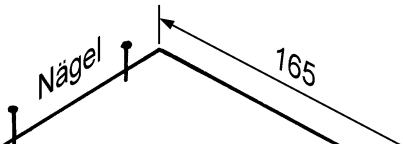

4. Vor dem Zusammenbau der Teile (B) und (C) werden in **Brett (B)-(165 x 140 x 10 mm)** zwei Nägel 5 mm von der Außenkante hereingerückt auf Brettstärke eingeschlagen. Leime und nagle dann beide Teile sorgfältig zusammen.

5. Schlage die Nägel in die vorgestochenen Löcher der (A)-Teile ebenfalls bis auf Brettstärke ein und baue die Bretter (A) bis (D) zusammen.

   Leiste (F) wird auf Teil (C) als Futterbegrenzung geleimt und Teil (E) wird vorne an Teil (C) geleimt und festgenagelt.

   Schleife nun alle Ecken und Kanten sauber nach. Besonders die obere Innenkante von Teil (B) muss kräftig nachgeschliffen werden, damit später die Scharnierschrauben genügend Platz haben.

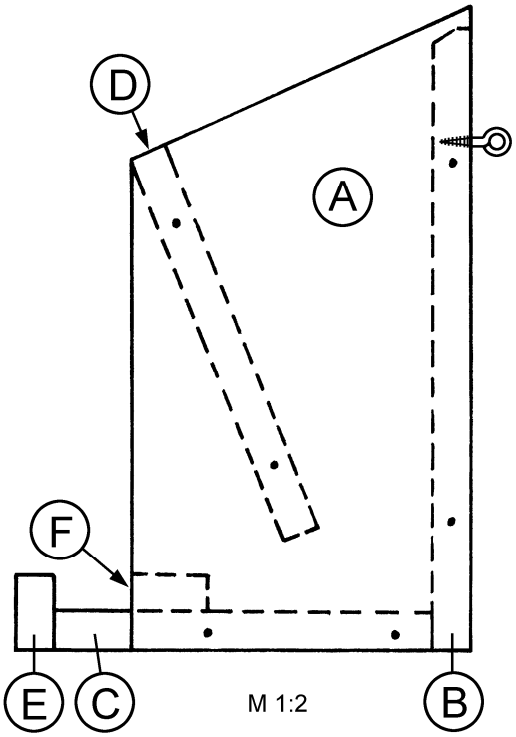

6. Jetzt sollten alle Holzteile mit einem Schutzanstrich versehen werden. Wir empfehlen dazu farblosen Acryllack oder Lasuren.
   Verwende keine Imprägniermittel oder Nitrolacke, da deren penetranter Geruch die Vögel von einem Besuch abhalten würde.

7. Befestige das Scharnier mit zwei Blechschrauben laut Skizze mittig auf dem **Dachbrett (G)-(180 x 140 x 8 mm).** Lege das Dachbrett auf das Futterhäuschen und schraube das Scharnier mit den zwei restlichen Schrauben außen an Teil (B) fest.

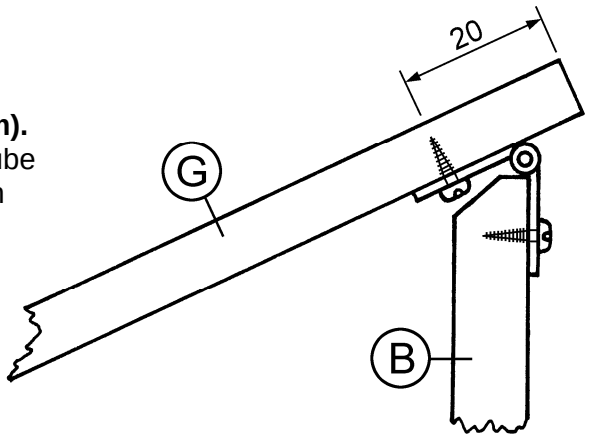

8. Zum Schluss wird die Dachpappe mit Kontaktkleber (oder Leim) auf das Dach geklebt. Die überstehenden Enden der Dachpappe werden nach unten gebogen, an den vier Ecken eingeschnitten und auf den vier Stirnseiten von Dachbrett (G) mit je drei Ziernägeln fixiert.

   Das Futterhaus kann z.B. auf ein Fensterbrett gestellt oder an zwei Ringschrauben, die in die Rückwand (B) gedreht werden, an eine Wand oder an einen Baum gehängt werden.
   Achtung: Stelle das Futterhaus so auf, dass die Vögel vor Katzen sicher sind!