matches 21
HOME & HOBBY

Tischlüfter mit 2 Geschwindigkeiten

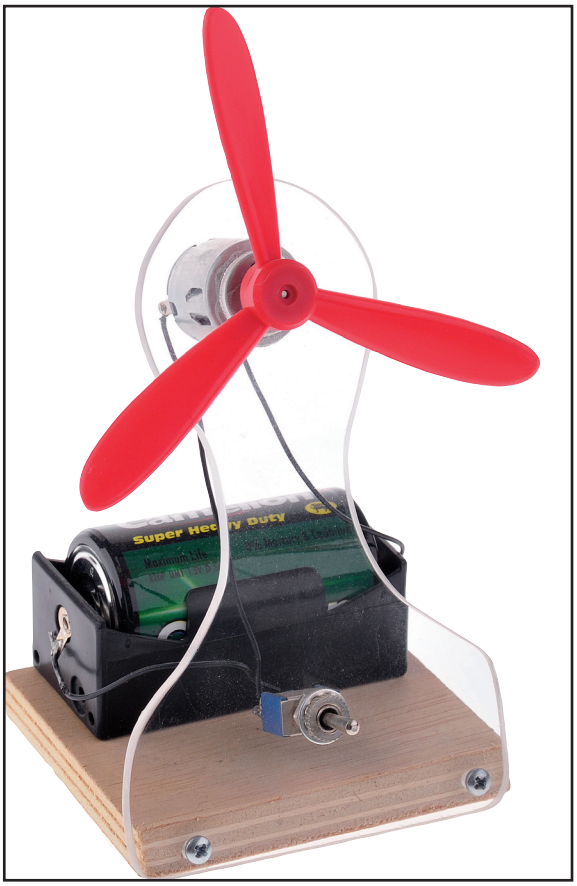

Hinweis

Bei diesen Werkpackungen handelt es sich nach Fertigstellung nicht um Artikel mit Spielzeugcharakter allgemein handelsüblicher Art, sondern um Lehr- und Lernmittel als Unterstützung der pädagogischen Arbeit. Dieser Bausatz darf von Kindern und Jugendlichen nur unter Anleitung und Aufsicht von sachkundigen Er-wach- senen gebaut und betrieben werden. Für Kinder unter 36 Monaten nicht geeignet. Erstickungsgefahr!

Stückliste

1 Plexiglasplatte	3 x 80 x 115 mm
1Sperrholzbrett	10 x 70 x 80 mm
4 Holzschrauben	2,9 x 9,5 mm
1 Litze	500 mm
1 Elektromotor	
1 Propeller	
1 Batteriehalter	
1 Kippschalter	
1 Diode	

BAUANLEITUNG

Mit Hilfe der Schablone wird die Form des Lüfters und die Bohrungsmittelpunkte auf das Plexiglas übertragen. Natürlich kann man auch ein eigenes Design für die Form wählen.
Löcher für Schalter und Schrauben bohren. Die Aussparung für den Motor mit der Laubsäge aussägen (vorher ca. ø 3mm vorbohren).
Anschließend die Schablone aussägen (Laubsäge mit Metallblatt).
Nach dem Aussägen werden die Kanten verschliffen und mit einem wasserfesten Filzstift schwarz eingefärbt.
Die Sperrholzplatte lt. Zeichnung an der Vorderseite mit einer Holzfeile oder Schmirgelpapier anschrägen.

Nun die Teile zusammenfügen.
Der Motor wird am besten mit einem 2-Komponentenkleber eingeklebt.
Die Luftschraube zusammenbauen und einfach von vorne auf die Motorwelle stecken.
Das Plexiglas an die angeschrägte Seite der Grundplatte anschrauben (2,9 x 9,5 mm).
Der Kippschalter wird mit der Überwurfmutter angeschraubt.
Den Batteriehalter mit zwei Holzschrauben auf die Grundplatte befestigen.

Zum elektrischen Anschluss aller Bauteile benutzen wir als Vorlage die Zeichnung. Sie zeigt den Verlauf der Drähte und auch die Anschlusspunkte der Diode am Schalter.
Zu beachten ist, dass der Kathoden-Ring an der Diode nach rechts zeigt und der Motor richtig gepolt angeschlossen wird. Fließt der Strom über die Diode, so erhält der Motor eine um 0,7 V geringere Spannung und der Motor läuft langsamer. Die Batterie hat nun eine doppelt so hohe Lebensdauer!

Schablone

M 1 : 1

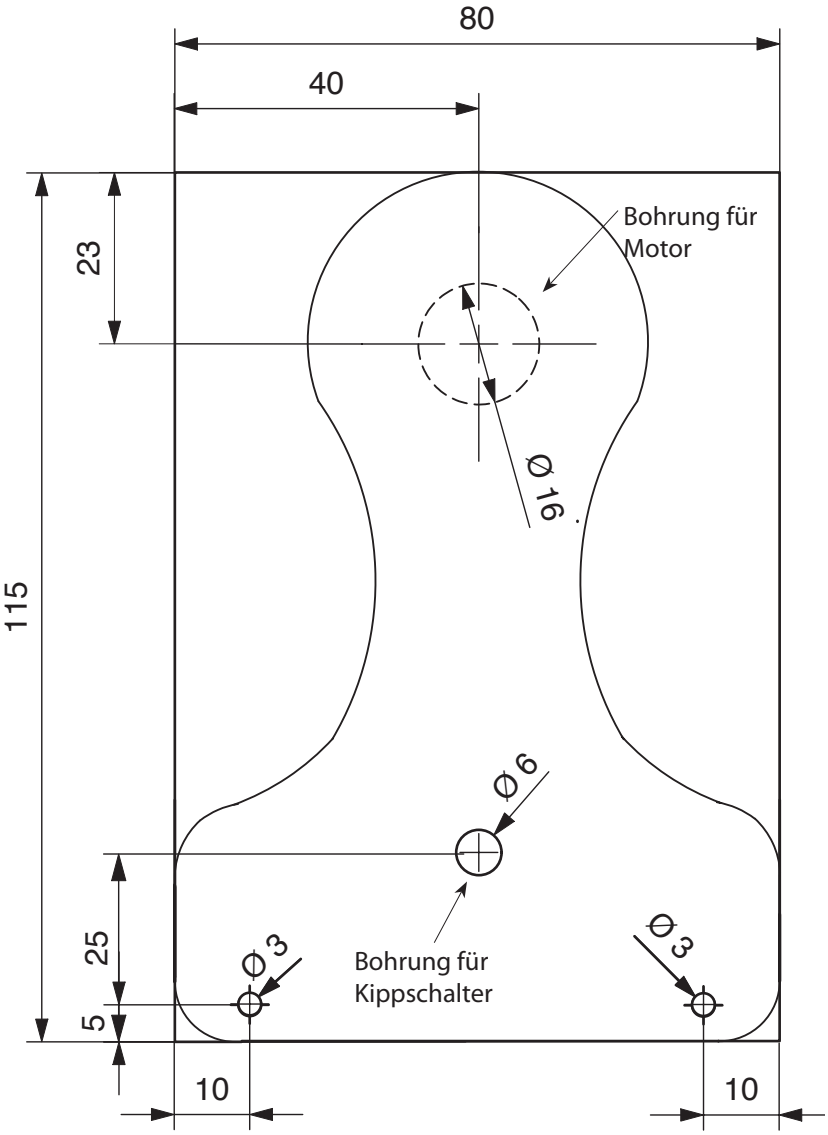

Verdrahtung

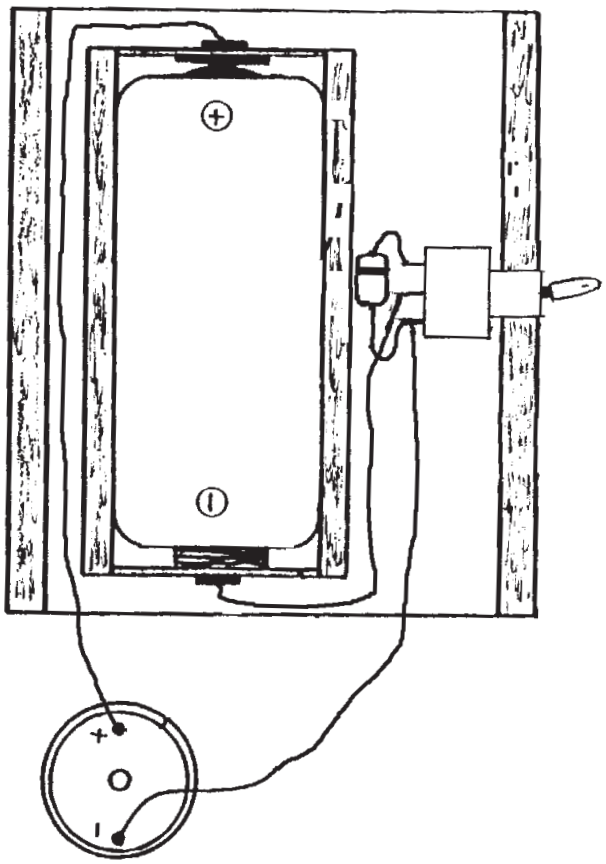

Sperrholzplatte vorne abschrägen.

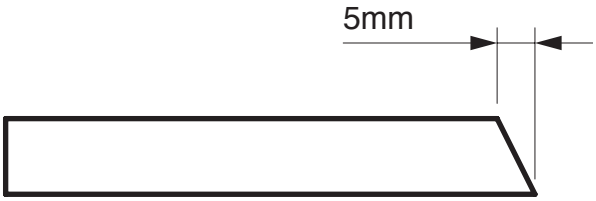

matches21 GmbH - matches21.de