LEITERWAGERL

matches 21 HOME & HOBBY

Materialliste:

1 Kiefernsperrholzbrett 20 x 9 x 1 cm
2 Fichtenleisten 24 x 2 x 2 cm
2 Fichtenleisten 20 x 1,5 x 1,5 cm
3 Fichtenleisten 25 x 2 x 1 cm
3 Buchenrundstäbe Ø 6 mm x 25 cm
1 Holzrad (ohne Rille) Ø 60 mm
2 Profil-Holzräder Ø 50 mm
2 Profil-Holzräder Ø 60 mm
4 Rundkopfschrauben 3 x 30
4 Spanplattenschrauben 3 x 20
1 Spanplattenschraube 3 x 40

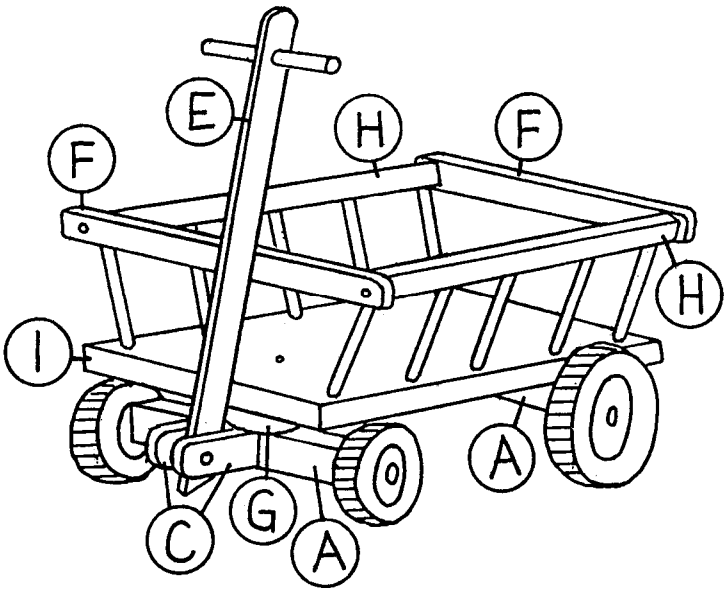

Arbeitsanleitung:

1. Säge von einer **Fichtenleiste (24 x 2 x 2 cm)** zwei Leisten (A) laut folgender Skizze und bohre die Stirnseiten für die spätere Befestigung der Räder mit einem 2 mm Bohrer vor.

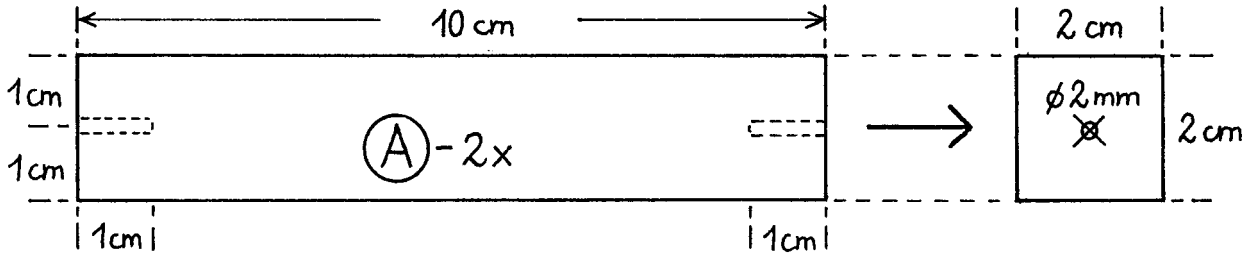

2. Länge die **3 Fichtenleisten (25 x 2 x 1 cm)** ab und bohre sie den Angaben entsprechend:

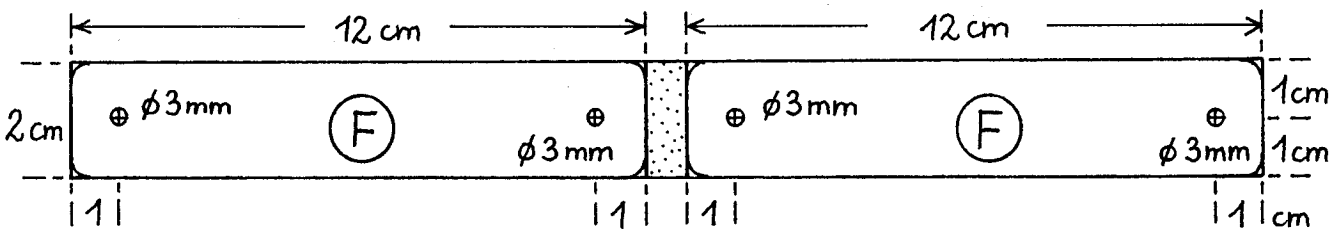

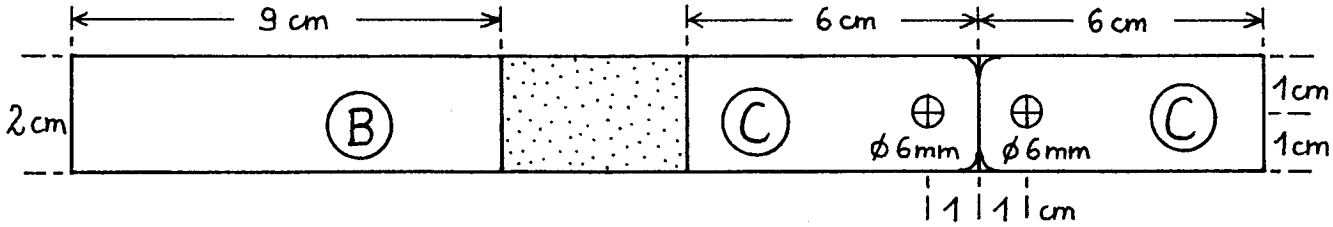

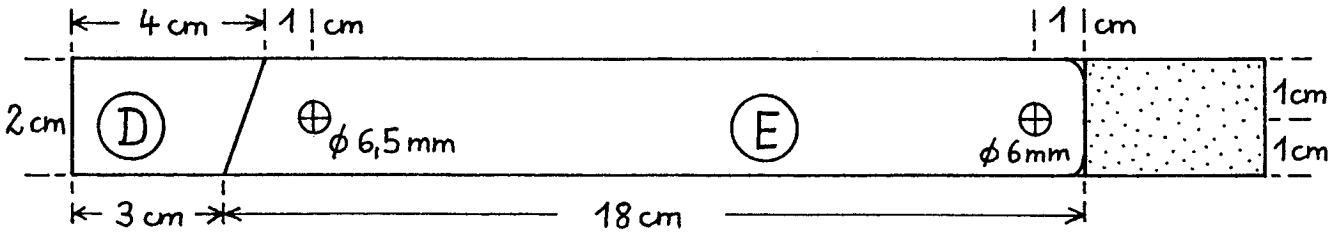

matches21 GmbH - matches21.de

3. Schleife die bisher fertiggestellten Leisten (A - F) sauber nach. Leime dann Leiste (B) auf die Hinterachse (A) und die Leisten (A), (C) und (D) mittig auf das einfache Holzrad (Ø 60 mm).

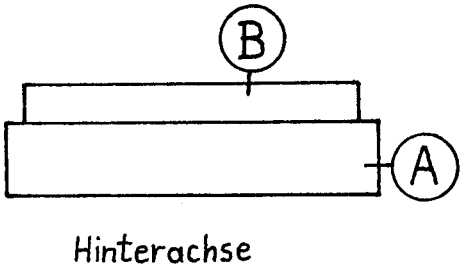

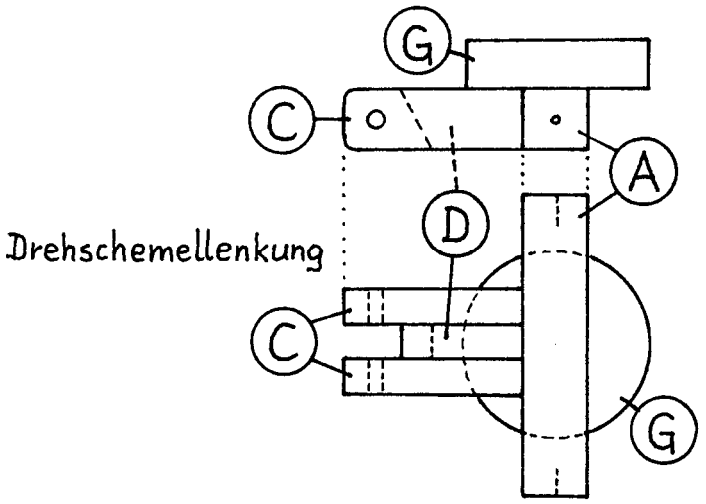

4. Länge die Buchenrundstäbe (Ø 6 mm) ab: 10 Stück ..... 6 cm; 1 Stück ..... 4 cm; 1 Stück ..... 3 cm. Schleife anschließend Leiste (E) so weit zurecht, daß diese Deichsel (E) locker zwischen die zwei (C)-Leisten paßt. Als Drehachse wird der 3 cm lange Rundstab eingeschoben. Der 4 cm lange Rundstab wird in das vordere Loch der Deichsel (E) geschlagen und dient als Handgriff.

5. Zeichne die 11 Bohrlöcher auf der Grundplatte (I)-(20 x 9 x 1 cm) ein und bohre zuerst nur das eine 3 mm Loch. Verwende beim Bohren einen Bohrständer oder eine Ständerbohrmaschine mit Tiefenanschlag. Als Bohrer empfehlen wir Holzspiralbohrer mit Zentrierspitze.
Damit die seitlichen 10 Sprossen schräg stehen, wird beim Bohren der zehn 6 mm Löcher ein Kantholz (2 x 2 cm) laut Skizze unter die Grundplatte gelegt und der Tiefenanschlag so eingestellt, daß die Bohrung nicht ganz durch die Grundplatte (I) geht.

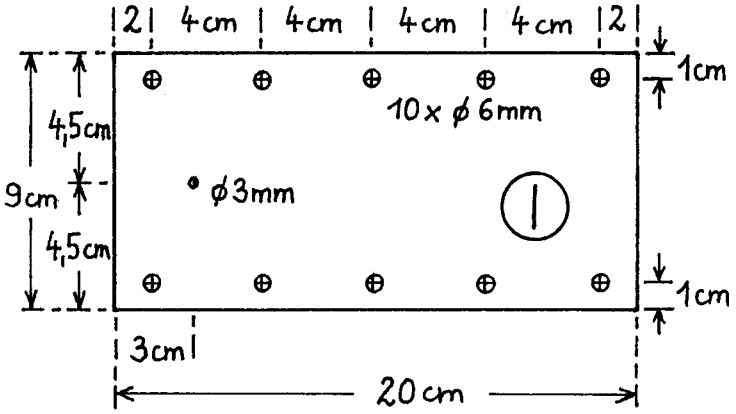

6. Die zwei oberen Abschlußleisten (H) entstehen aus den **zwei Fichtenleisten (20 x 1,5 x 1,5 cm).** Länge sie ab und bohre zuerst die zehn 6 mm Löcher. Setze die Rundstäbe mit Leim ein und bohre anschließend in die vier Stirnseiten mittig je ein 2 mm Loch ca. 1 cm tief ein.

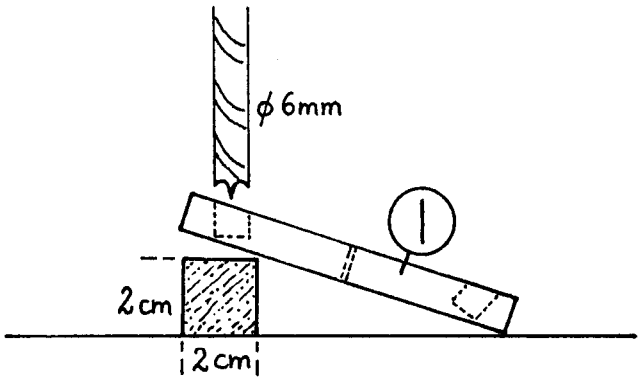

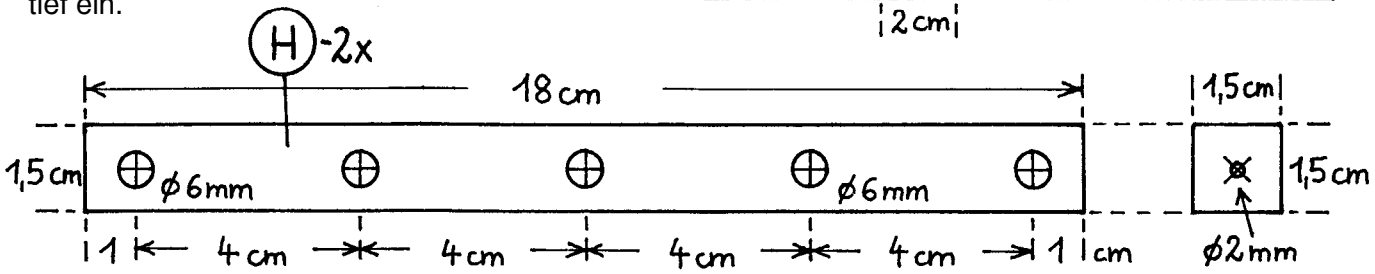

7. Leime und setze die zwei Seitenteile (H) in die Grundplatte (I). An den Stirnseiten der zwei Abschlußleisten (H) werden schließlich die Leisten (F)-(12 x 2 x 1 cm) mit den 4 Spax-Schrauben 3 x 20 befestigt.
Schraube die Vorderachse mit der Spax-Schraube 3 x 40 locker unten auf die Grundplatte (I).
Die starre Hinterachse (A+B) wird 3 cm von der hinteren Kante herein auf die Grundplatte geleimt.
Nach dem Trocknen des Leims können dann die Räder mit den vier Rundkopfschrauben 3 x 30 angeschraubt werden.