matches 21
HOME & HOBBY

# LED-Schreibtischlampe Holz

**Benötigtes Werkzeug:**

Laubsäge oder Dekupiersäge
Bohrer ø 6/8/10 mm
Schleifpapier bzw. Werkstattfeile
Kegelsenker
Rundzange
Seitenschneider
Bleistift, Lineal
evtl. Lötkolben und Lot

**Hinweis**

Bei den Werkpackungen handelt es sich nach Fertigstellung nicht um Artikel mit Spielzeugcharakter allgemein handelsüblicher Art, sondern um Lehr- und Lernmittel als Unterstützung der pädagogischen Arbeit. Dieser Bausatz darf von Kindern und Jugendlichen nur unter Anleitung und Aufsicht von sachkundigen Er-wach- senen gebaut und betrieben werden. Für Kinder unter 36 Monaten nicht geeignet. Erstickungsgefahr!

| **STÜCKLISTE** | | | | |
|---|---|---|---|---|
| | **Stückzahl** | **Maße (mm)** | **Bezeichnung** | **Teile-Nr.** |
| Sperrholz | 1 | 300x210x5 | Bodenplatte + Seitenteile + Einlegeböden | 1 |
| Holzleiste | 4 | 250x20x5 | Rückwände + Zwischenwände + Front | 2 |
| USB-LED Lampe ohne/mit Stecker | 1 | | Beleuchtung | 3 |
| Miniatur-Kippschalter | 1 | | Ein- und Ausschaltung | 4 |
| Nagelschelle | 1 | | Befestigung Lampe | 5 |
| Batterieclip | 1 | | Batterieanschluß | 6 |
| Schraube | 1 | | Befestigung Nagelschelle | 7 |
| Widerstand 220 Ohm | 1 | | Vorwiderstand | 8 |

# BAUANLEITUNG

**Allgemein:**

Das Anschließen der Kabel kann durch Verdrillen oder durch Löten erfolgen. Schaltplan Seite 6 beachten!

1. Die einzelnen Teile nach Schablone (Seite 5) auf das Sperrholz (1) sowie die Holzleisten (2) übertragen. (s. Abb. 1)

2. Die einzelnen Teile mit der Laubsäge bzw. der Dekupiersäge aussägen. Alle Sägekanten mit Schleifpapier säubern.
   Die Bohrungen im Einlegeboden (e) mit dem jeweiligen Bohrer durchbohren. Bohrungen mit einem Kegelsenker säubern.

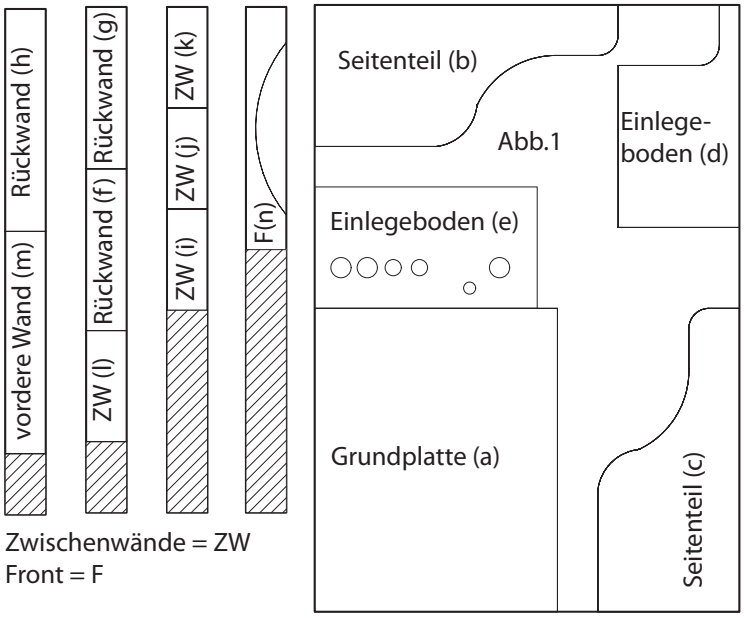


**Aufbau:**

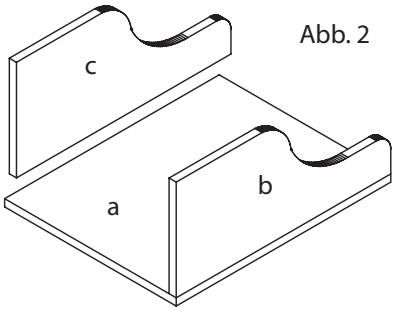


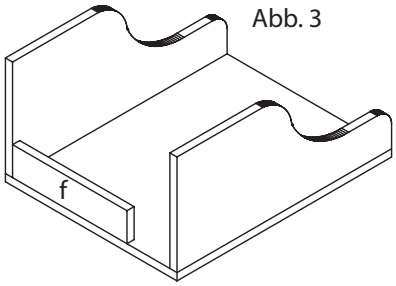


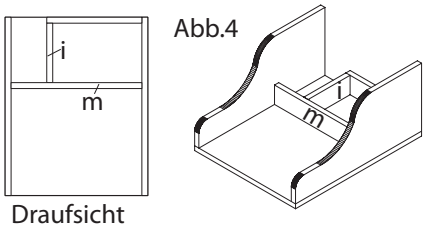


3. Die Seitenteile (b+c) wie abgebildet auf die Grundplatte (a) aufleimen. (Abb.1)

4. Die Rückwand (f) wie abgebildet auf der Grundplatte (a) sowie am Seitenteil (c) festleimen. (Abb. 3)

5. Die Zwischenwand (i) sowie die vordere Wand des Aufbaus (m) wie in der Draufsicht gezeigt einleimen. (Abb.4)

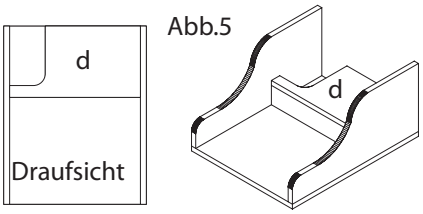


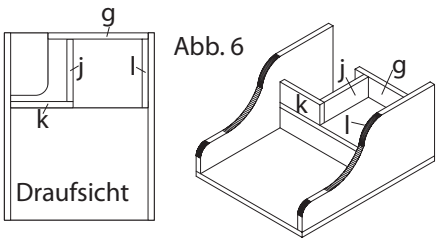


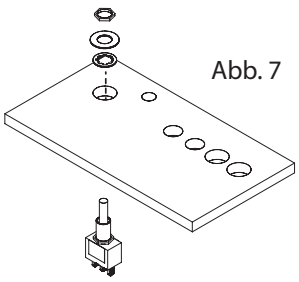


6. Den Einlegeboden (d) wie in Abb. 5 gezeigt aufleimen.

7. Die Rückwand (g), und die Zwischenwände (j,k,l) wie in Abb. 6 gezeigt auf den Einlegeboden (d) aufleimen.

8. Den Schalter (4) wie abgebildet in der dafür vorgesehene Bohrung im Einlegeboden (e) festschrauben. (Abb. 7)



matches21 GmbH - matches21.de

# BAUANLEITUNG

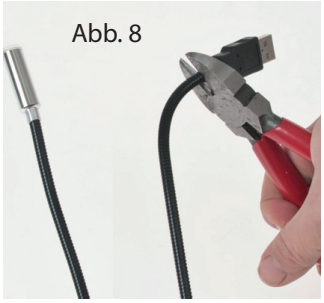

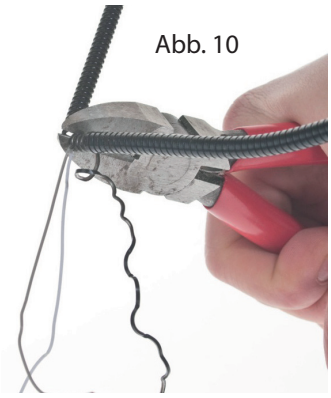


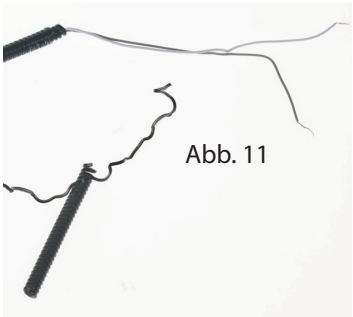


9. Liegt der Werkpackung eine LED Lampe bei, bei welcher der USB-Stecker noch vorhanden ist muss dieser mit einem Seitenschneider abgezwickt werden. (siehe Abb. 8)

10. An der Lampe (3) die äussere Metallschicht ca. 50 mm abwickeln. Die abgewinkelte Feder mit der Biegezange umbiegen und die beiden Kabel an der durch die Biegung geöffneten Stelle herausziehen. (s. Abb. 9)

11. Die Feder mit dem Seitenschneider an der gebogenen Stelle kürzen. (Abb. 10)

12. Die beiden Kabel ca.10mm abisolieren. Kabelenden verdrillen bzw. verzinnen.

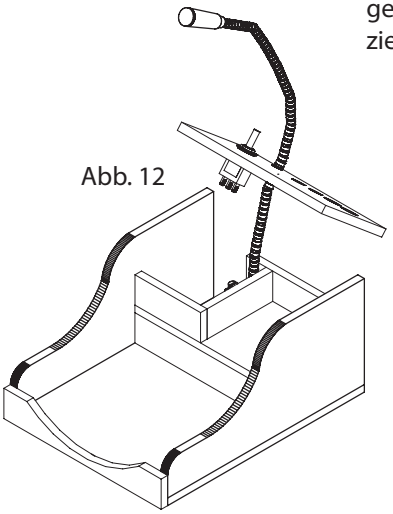


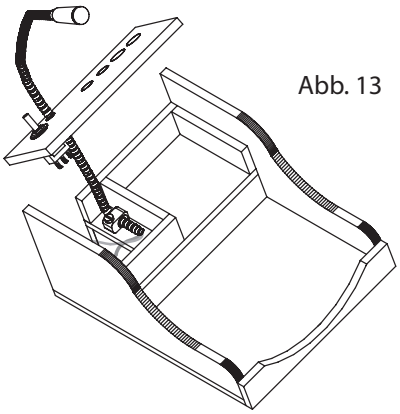


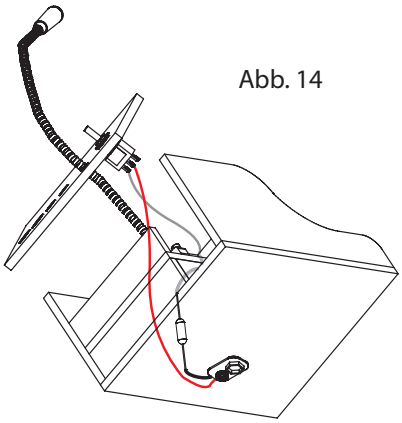


13. Die Lampe (3) wie abgebildet durch die dafür vorgesehene 6mm-Bohrung im Einlegeboden (e) stecken. (Abb. 12)

14. Die Lampe (3) mit der Nagelschelle (5) und der Schraube (7) wie abgebildet auf dem Einlegeboden (d) befestigen.

15. Das schwarze Kabel des Batterie-clips (6) kürzen, abisolieren und an einem Bein des Widerstandes (8) anlöten. Das hellgraue (bzw. weiße) Kabel der Lampe (3) kürzen und am anderen Bein des Widerstandes anlöten. Das rote Batterieclip-Kabel am mittleren Anschluß des Schalters (4) anschließen bzw. anlöten. Das dunkelgraue (bzw. gelbe) Lampenkabel am äusseren Anschluß des Schalters anschließen oder anlöten.
Funktionskontrolle:
9V Blockbatterie anschließen und Schalter ein und ausschalten. Lampe muß leuchten. Anschließend den Einlegeboden (e) aufleimen.

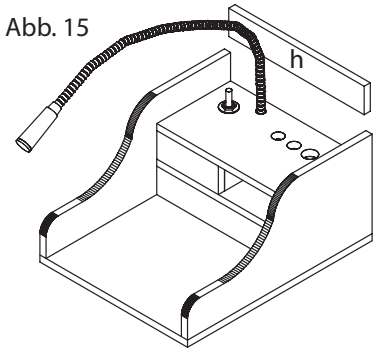


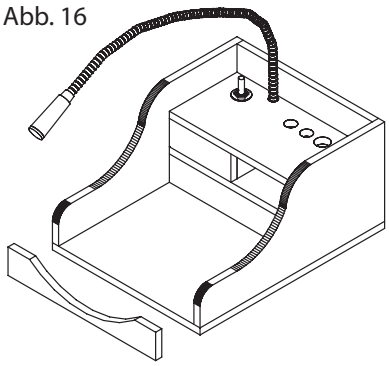


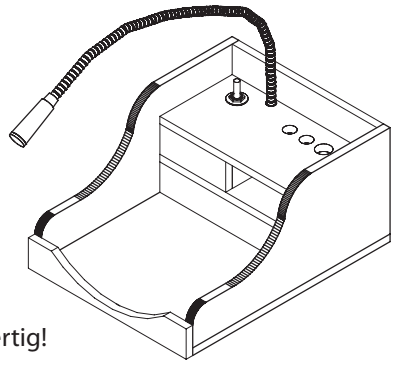


16. Die Rückwand (h) wie abgebildet auf den Einlegeboden (e) und an den Seitenteilen (b+c) verleimen. (Abb. 15)

17. Die Front (n) wie abgebildet aufleimen. (Abb. 16)

# BAUANLEITUNG

**SCHNEIDEPLAN**
M 1:2

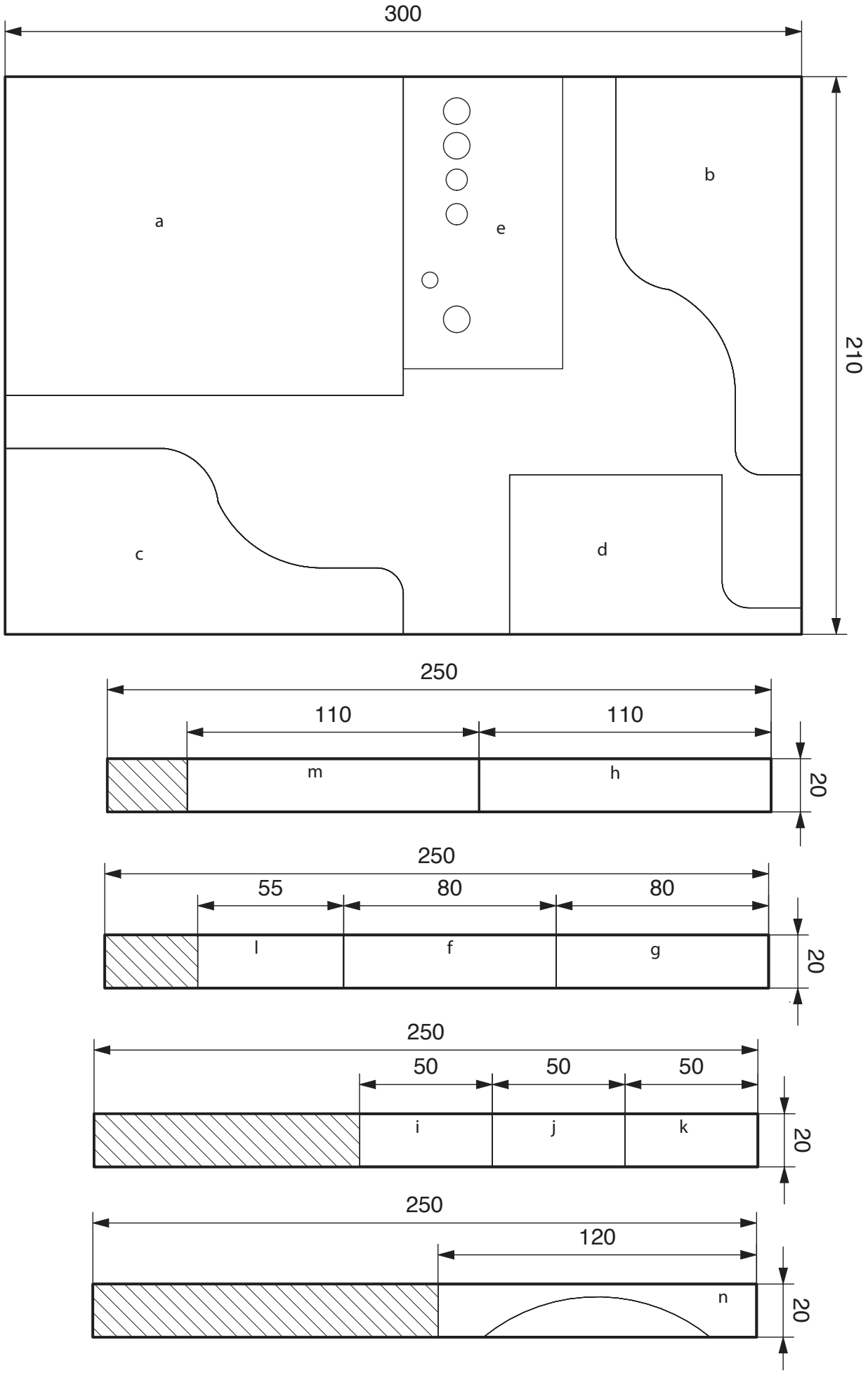

# BAUANLEITUNG

**Schablonen**
**Grundplatte/Seitentieile**
M 1:1

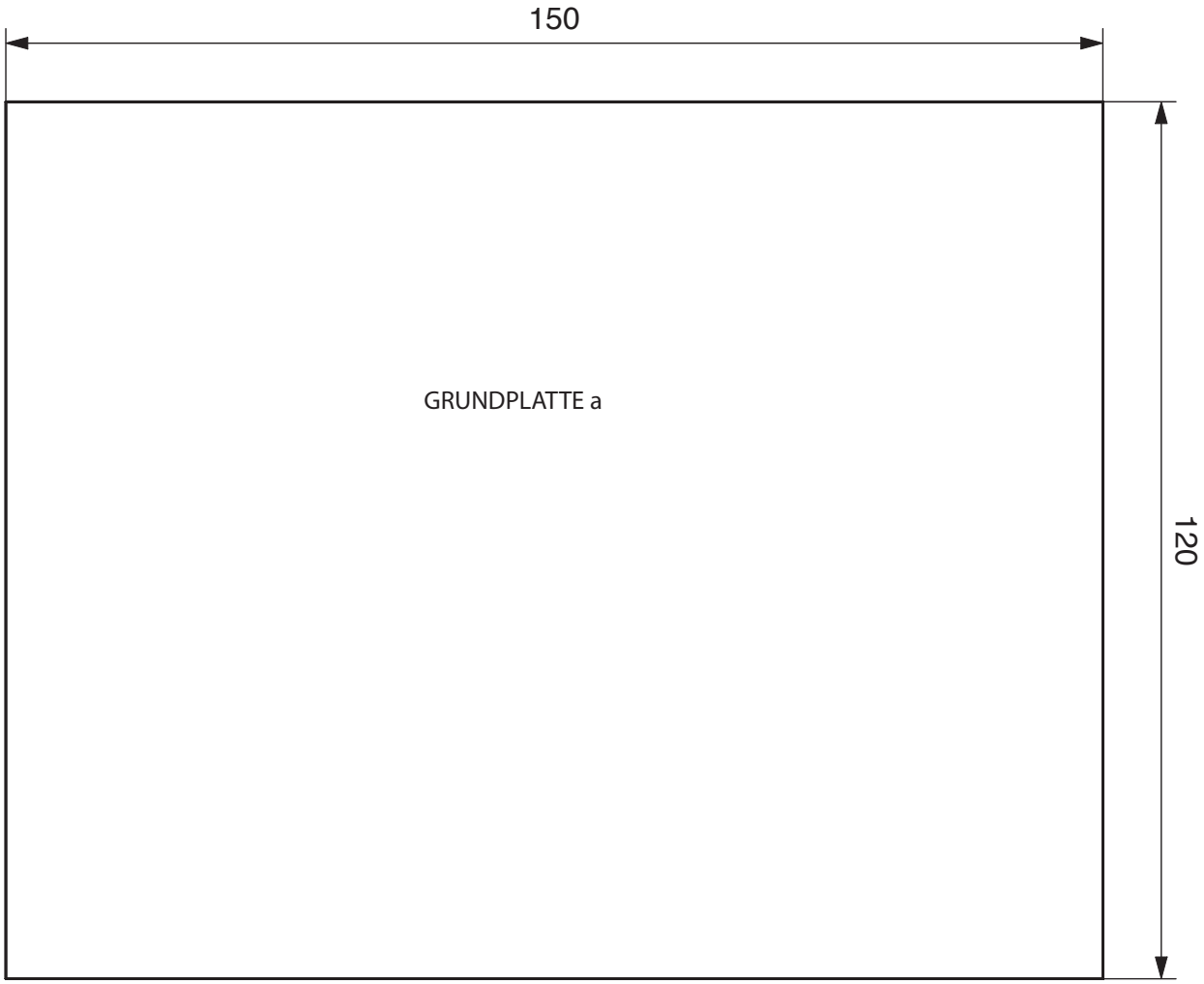


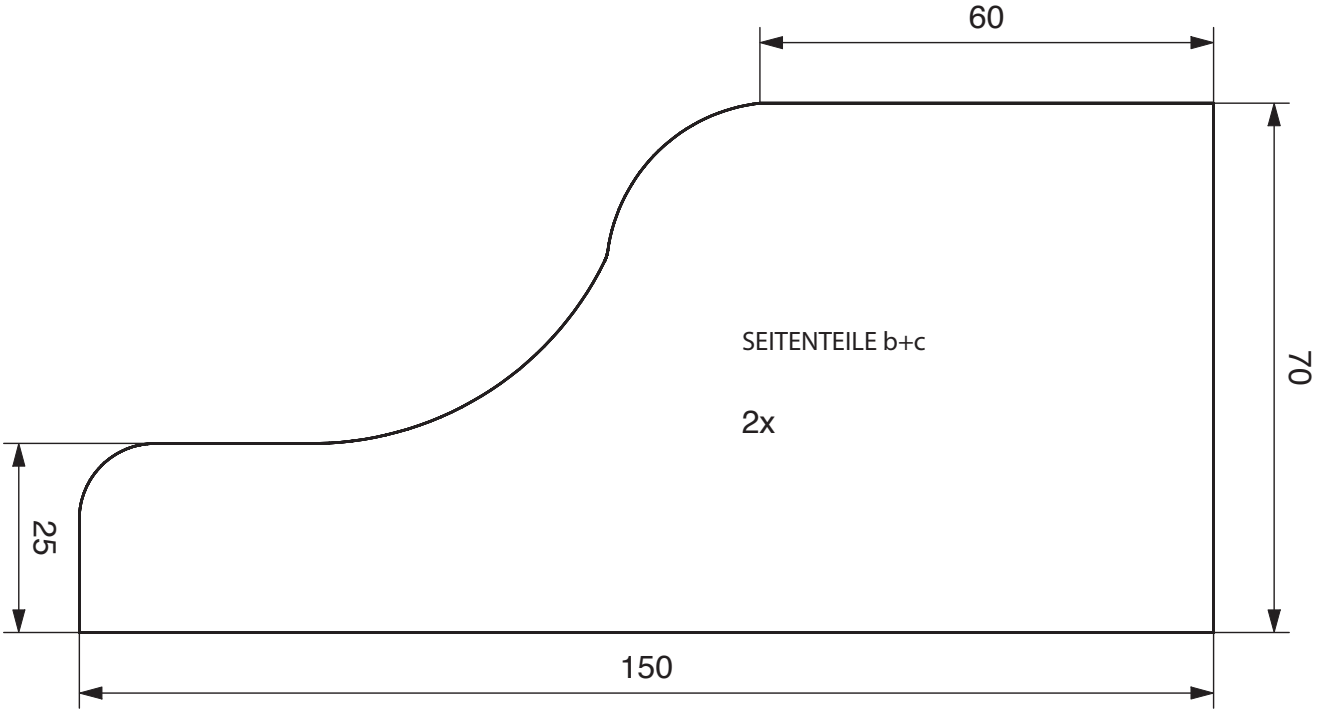

# BAUANLEITUNG

**Schaltplan**

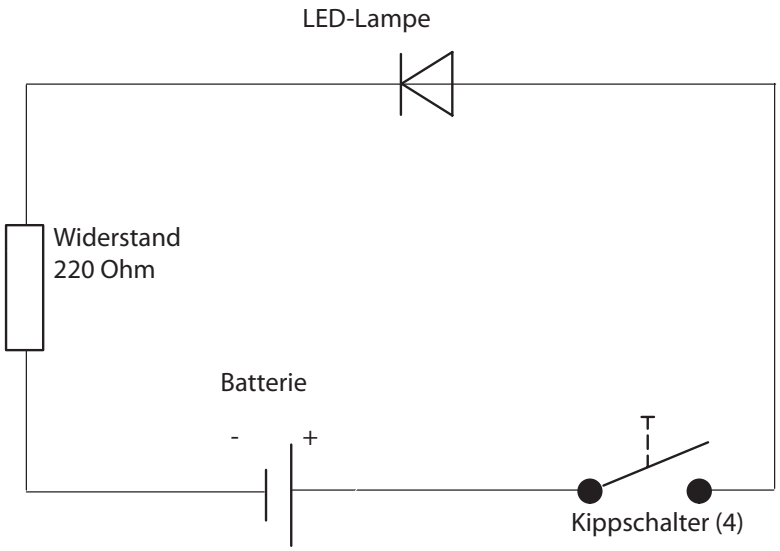

# BAUANLEITUNG
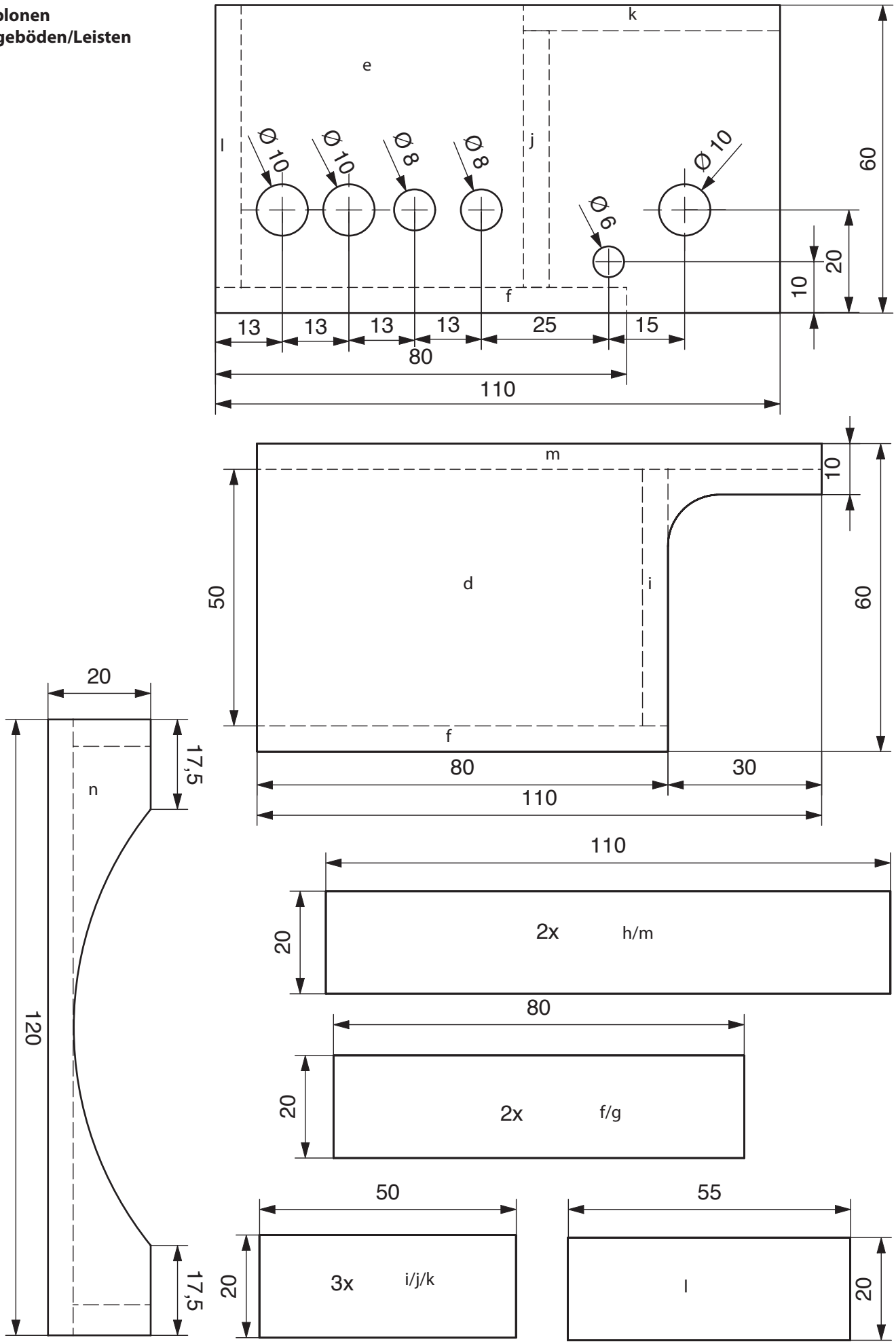
**Schablonen**
**Einlegeböden/Leisten**
M 1:1