KLEBEBANDABROLLER - HOLZ

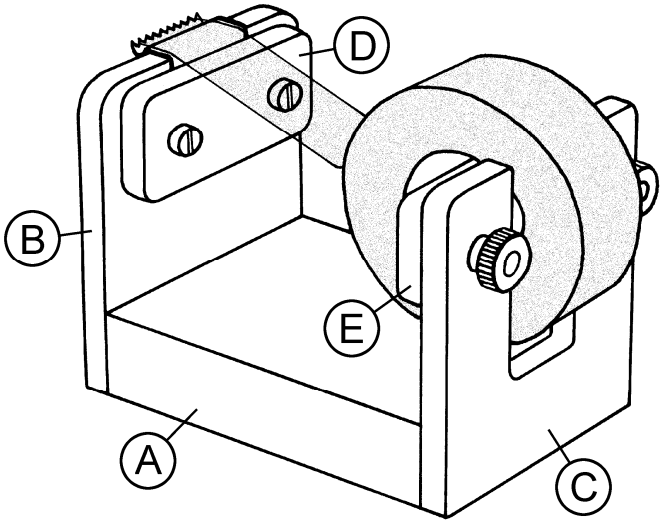

Materialliste:

1 Kiefern- oder Fichtenbrett 75 x 60 x 20 mm
2 Kiefernsperrholzbrettchen 70 x 60 x 6 mm
1 Kiefernsperrholzleiste 160 x 24 x 6 mm
4 Zylinderkopfschrauben M4 x 16 mm
2 Kunststoff-Rändelmuttern M4 (grau)
2 Hutmuttern M4
1 Abrissmesser

Arbeitsanleitung:

1. Zeichne die Teile (B) und (C) laut Plan auf den zwei Sperrholzbrettchen (70 x 60 x 6 mm) an.
   Ein Tipp: Die Zeichnungen sind im Maßstab 1:1 und können daher auch als Schablonen verwendet werden:
   Bohre die vier angezeichneten Löcher (Ø 4,5 mm) und säge die Aussparung von Teil (C) heraus. Schleife die Sägestellen nach, runde die angegebenen Ecken ab und entgrate alle Kanten mit feinem Schleifpapier. Prüfe, ob das Klebeband locker in die Aussparung von Teil (C) passt! Leime dann die Teile (B) und (C) auf die Stirnseiten von Teil (A)-(75 x 60 x 20 mm).

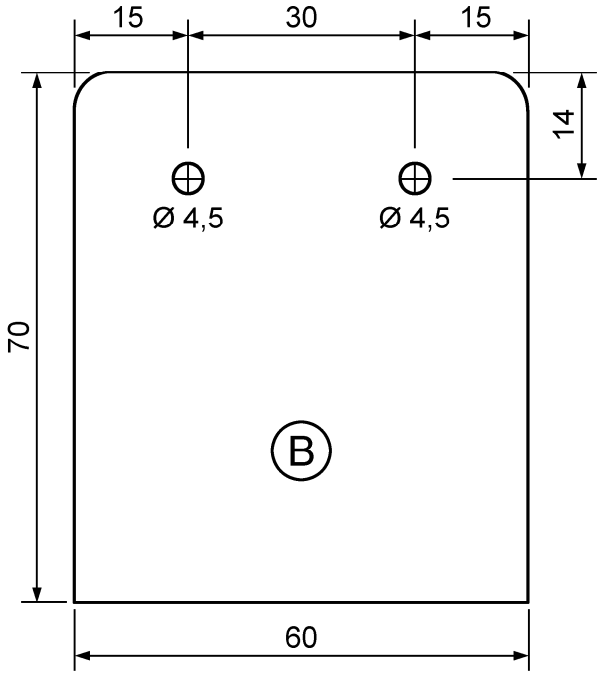

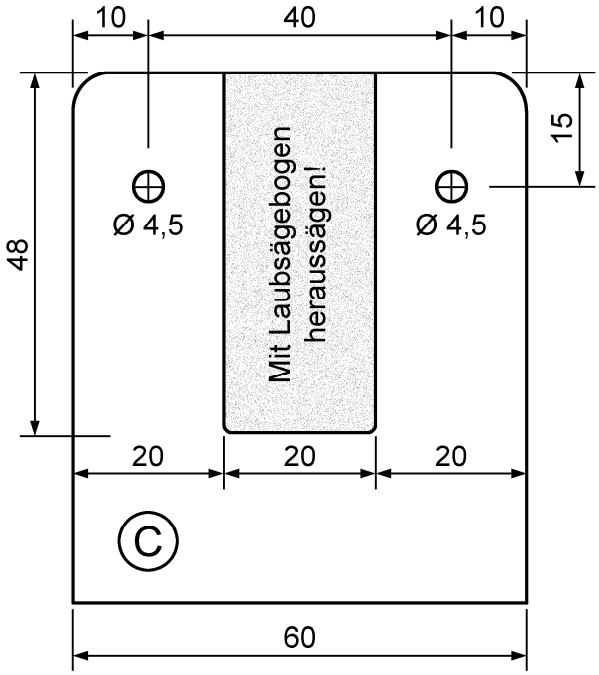

M 1:1

2. Die zwei Teile (D) und (E) entstehen aus der Sperrholzleiste (160 x 24 x 6 mm). Bohre sie den Angaben entsprechend, brich die Kanten mit Schleifpapier und runde die Ecken leicht ab.
   Drehe dann die vier Zylinderkopfschrauben M4 x 16 mm in die Ø 3,5 mm Bohrungen.

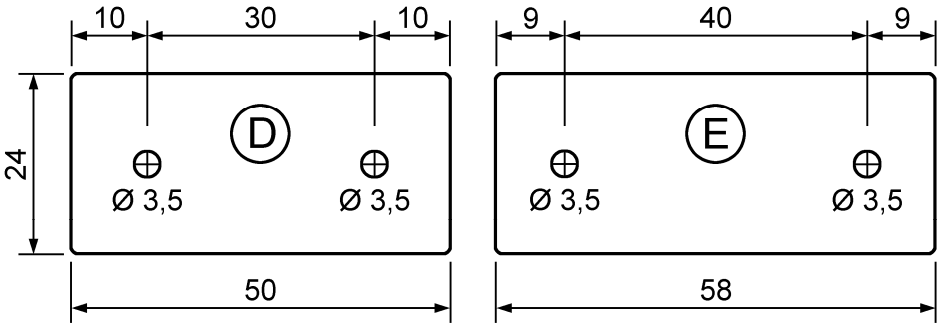

3. Vor dem Zusammenbau sollten die Holzoberflächen farblos lackiert oder mit Wachslasur imprägniert werden. Befestige schließlich das Abrissmesser mittels Leiste (D) und zwei Hutmuttern M4 oben mittig auf Teil (B). Schiebe Leiste (E) durch eine Klebebandrolle und fixiere sie mit den zwei Rändelmuttern auf Teil (C).