KLEBEBANDROLLER 1

Materialliste:

2 Kiefernsperrholzbrettchen 120 x 55 x 8 mm
1 Kiefernsperrholzleiste 240 x 24 x 10 mm
2 Fichtenscheiben Ø 25 mm
1 Verbundschraube + Mutter
1 Abreißklinge für Klebebandabroller
1 Halbrundkopf-Spax 3 x 10 mm

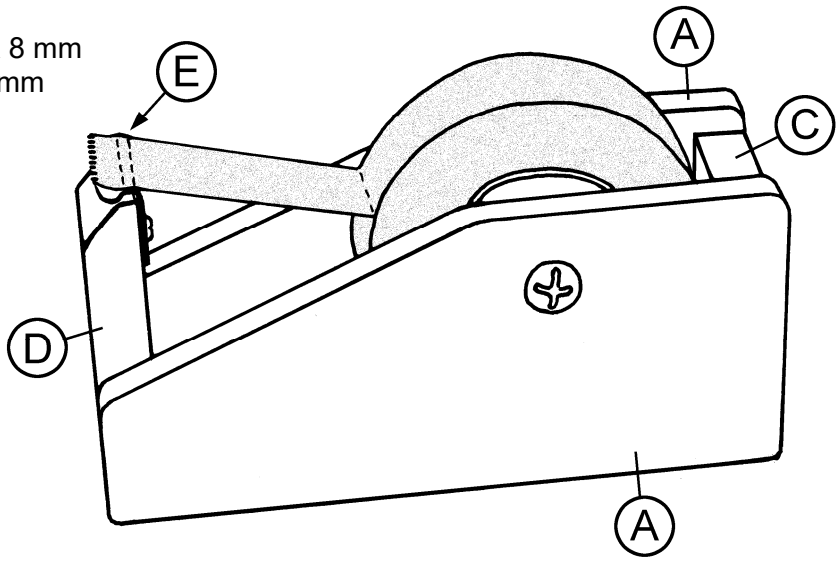

Arbeitsanleitung:

1. Zeichne die zwei Sperrholzbrettchen (A)-(120 x 55 x 8 mm) laut Skizze an und bohre sie mit einem Ø 5 mm Bohrer. Säge anschließend bei beiden (A)-Teilen die angezeichneten Bereiche mit einer Feinsäge oder mit einem Laubsägebogen weg und schleife die Sägestellen sauber nach.

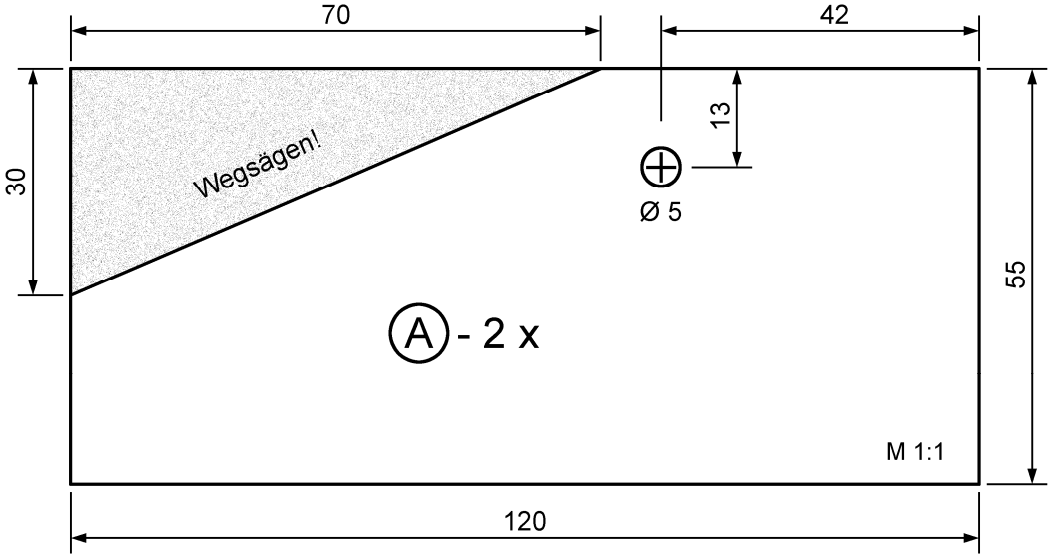

2. Säge die Leistenstücke (B), (C) und (D) mit einer Gehrungssäge von der Sperrholzleiste (240 x 24 x 10 mm).

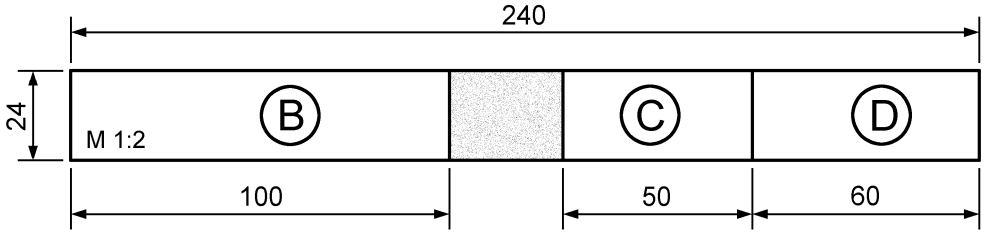

3. Schräge bei Leiste (D)-(60 x 24 x 10 mm) eine Kante mit Feile und Schleifpapier ab.

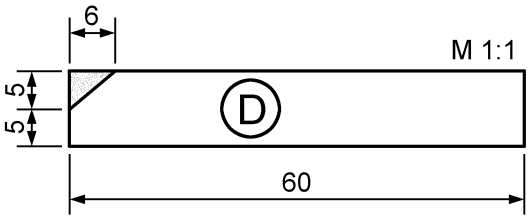

4. Lege das Abrissmesser (E) mittig auf das abgeschrägte Ende von Leiste (D), zeichne die Bohrung an und bohre mit einem Ø 2 mm Bohrer ca. **5 mm tief** vor.
   Befestige danach das Abrissmesser (E) mit einer Halbrundkopf-Spax 3 x 10 mm auf Leiste (D).

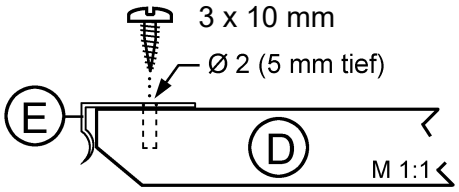

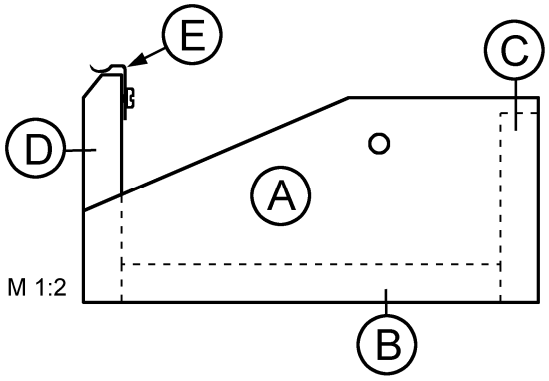

5. Leime die Leistenstücke (B), (C) und (D) zwischen die beiden Seitenteile (A). Die gestrichelten Linien in der Zeichnung zeigen die Positionen dieser Leisten. Schleife nach dem Abbinden des Leims alle Ecken und Kanten mit feinem Schleifpapier sauber nach.
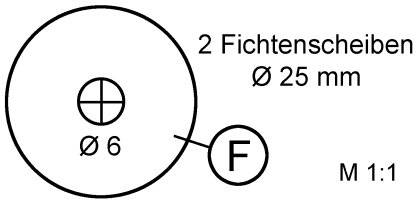
6. Leime die zwei Fichtenscheiben (F)-(Ø 25 mm) aufeinander und bohre sie nach dem Abbinden des Leims im Zentrum mit einem Ø 6 mm Bohrer durch.
   Nun sollten alle Holzteile mit farblosem Lack oder Wachslasur behandelt werden.
   Setze schließlich das Klebeband gemeinsam mit dem gebohrten Holzzylinder (F) in das Gehäuse und fixiere es mit der beiliegenden Verbundschraube.