matches 21
HOME & HOBBY

Katapult

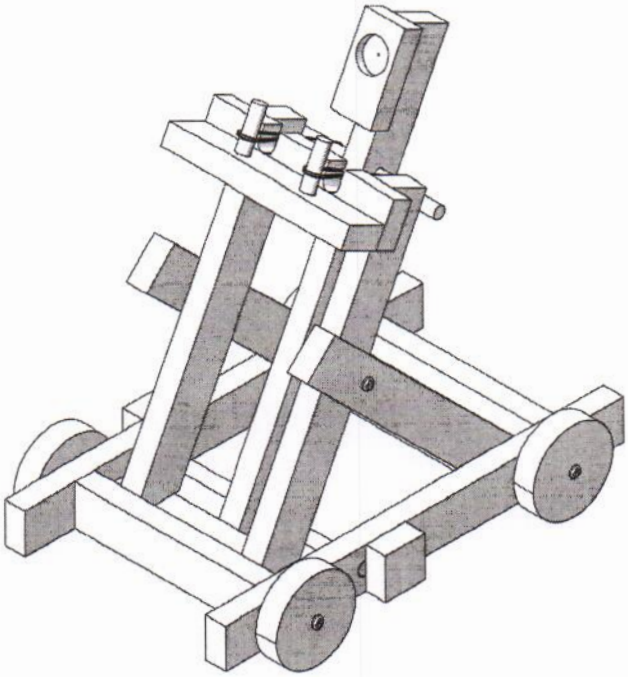

Benötigtes Werkzeug:

Stückliste	Stückzahl	Maße (mm)	Bezeichnung	Teile-Nr.
Holzleiste	10	200x20x10	Holzleiste	1
Holzleiste	1	200x20x5	Holzleiste	2
Holzrundstab	1	250x6	Rundstab	3
Holzrad	4	ø 40	Holzrad	4
Blechschraube	6	19x3	Schraube	5
Holzkugel	1	ø 20	Holzkugel	6
Gummiring	6	ø 40	Gummiring	7

Hinweis

Bei den Werkpackungen handelt es sich nach Fertigstellung nicht um Artikel mit Spielzeugcharakter allgemein handelsüblicher Art, sondern um Lehr- und Lernmittel als Unterstützung der pädagogischen Arbeit. Dieser Bausatz darf von Kindern und Jugendlichen nur unter Anleitung und Aufsicht von sachkundigen Erwachsenen gebaut und betrieben werden. Für Kinder unter 36 Monaten nicht geeignet. Erstickungsgefahr!

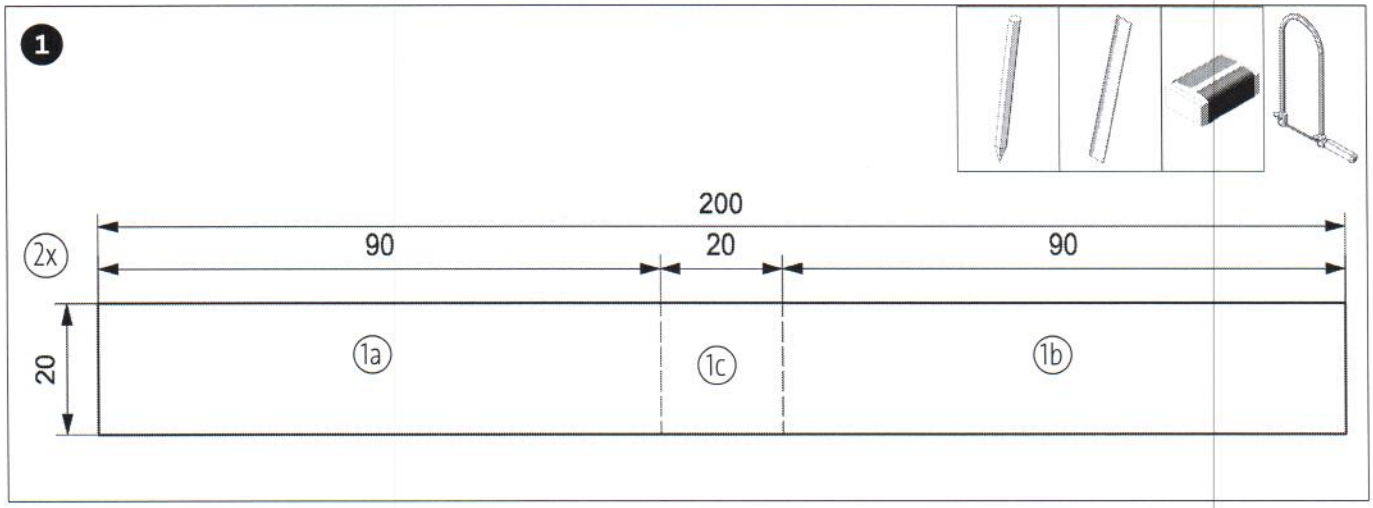

Zwei Holzleisten (1) zur Hand nehmen und die Schablone (Seite ...) übertragen. Pro Holzleiste 2 Teile (1a+1b) mit einer Länge von 90mm ablängen und Sägekanten mit Schleifpapier säubern. Die beiden Teile (1c) für einen späteren Arbeitsschritt zurück legen!

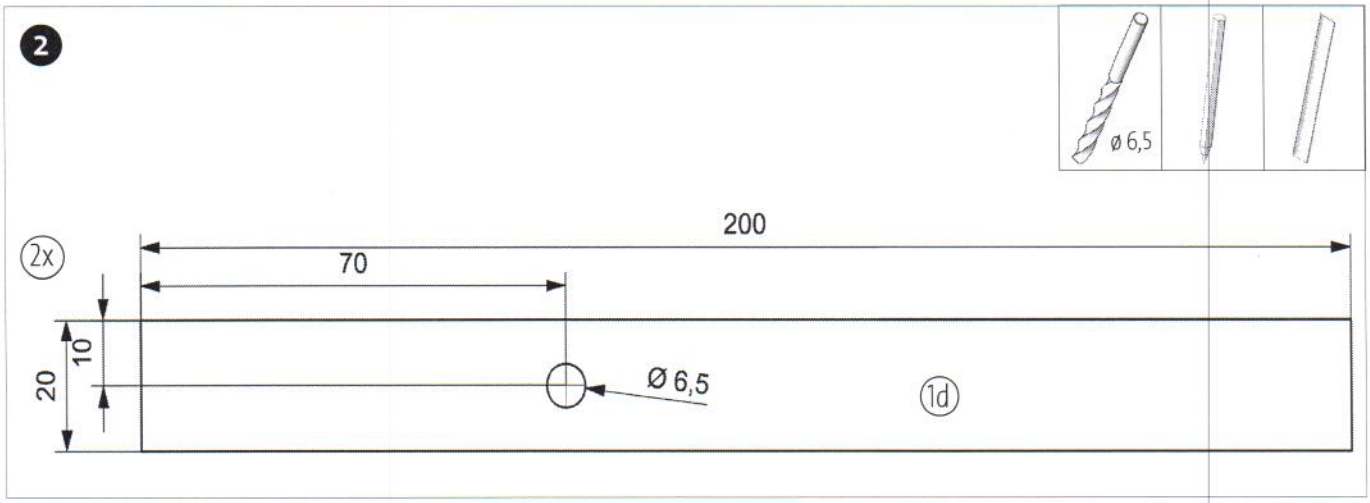

Auf weiteren zwei Holzleisten (1d) jeweils 70mm abmessen und markieren. An der Markierung ø 6,5mm durchbohren

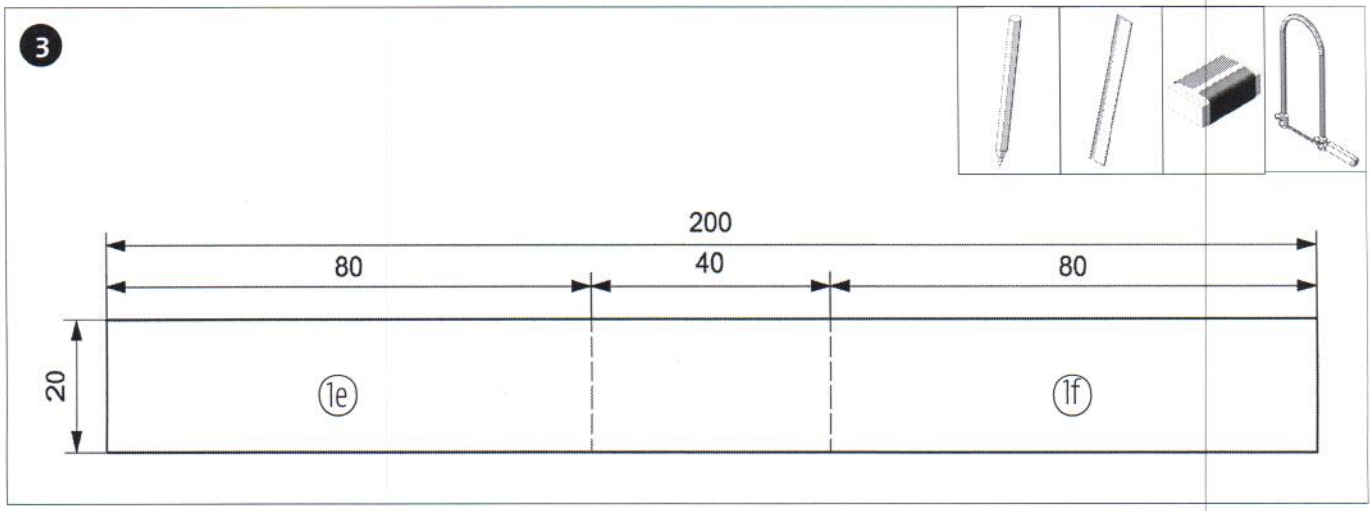

Auf einer weiteren Holzleiste (1) von beiden Seiten 80mm abmessen und ablängen. Sägekanten säubern.

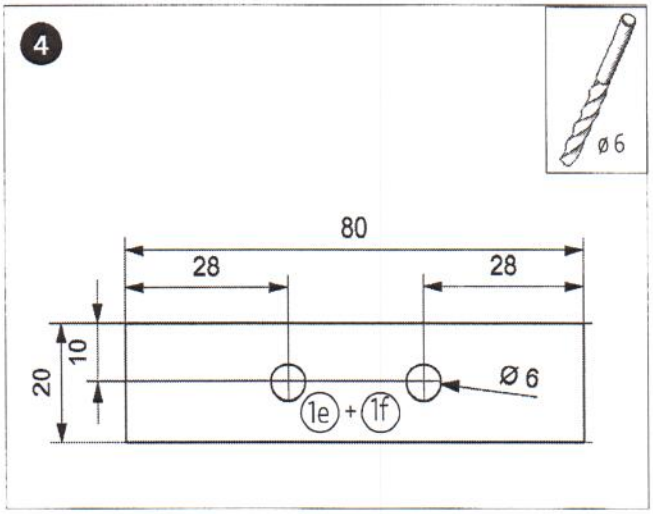

Auf Teil 1e sowie auf Teil 1f wie abgebildet nach Bemaßung bzw. Schablone (Seite...) den Abstand der Bohrungen abmessen und ø 6mm durchbohren.

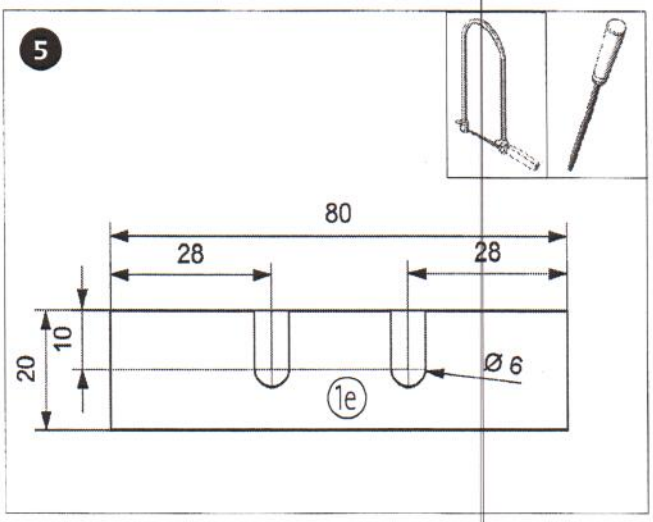

Anschließend auf der Leiste (1e) wie abgebildet mit der Laubsäge bis zu den Bohrungen einsägen. Eventuell mit der Rundfeile säubern.

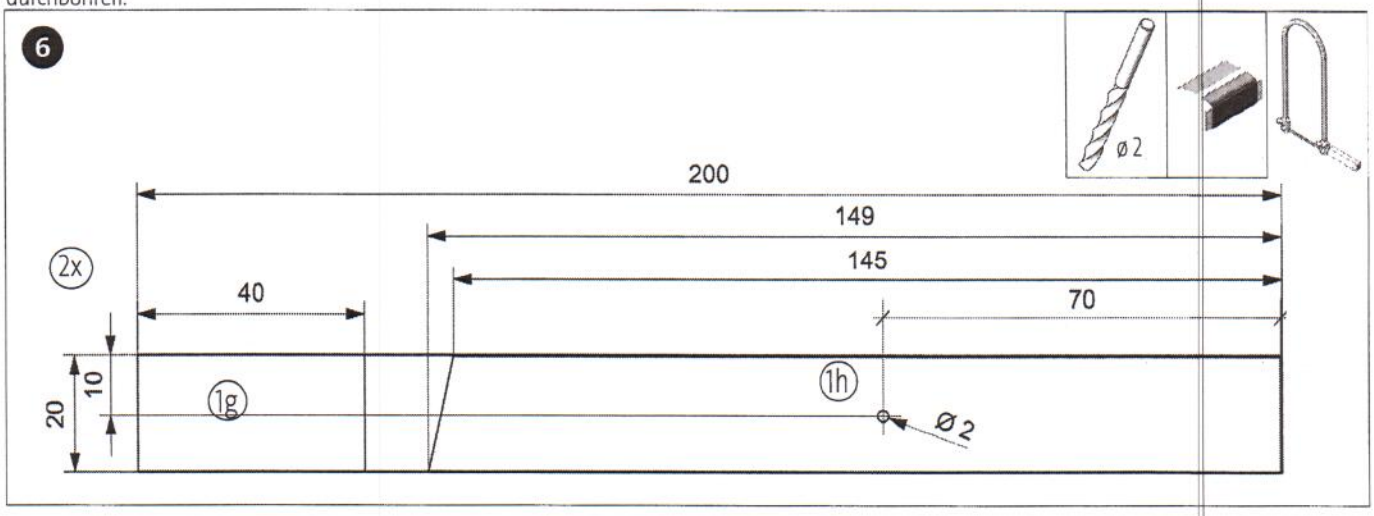

Zwei weitere Leisten nach Schablone bemaßen und zuschneiden. Sägekanten säubern. Die beiden Teile 1j für einen späteren Arbeitsschritt zurück legen! Die ø 2mm Bohrung durchbohren.

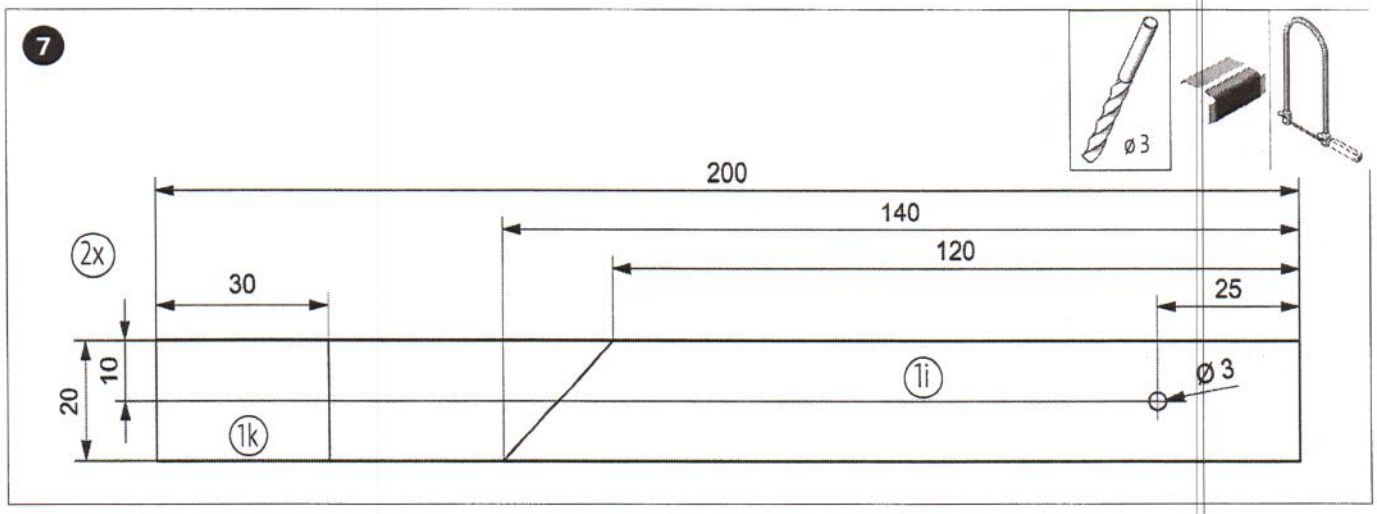

Die nächsten zwei Leisten (1) wie abgebildet abmessen und ablängen. Sägekanten sauber verschleifen. Die ø 3mm Bohrung durchbohren.

matches21 GmbH - matches21.de

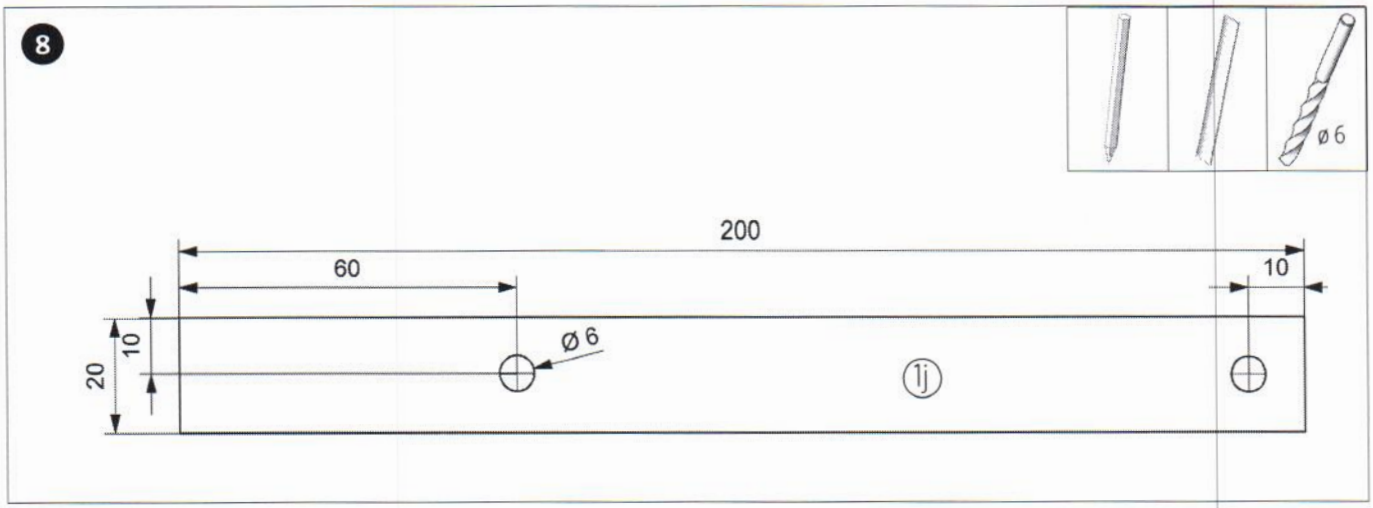

Auf der letzten Leiste (1) Position für die Bohrungen markieren und ø 6mm durchbohren.

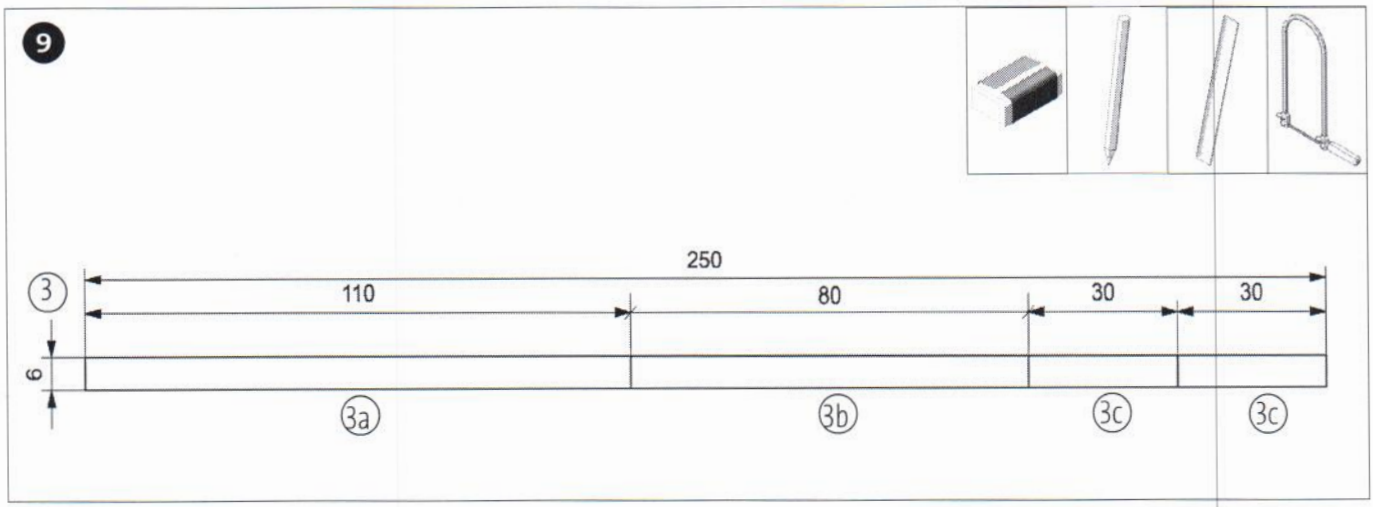

Auf dem Rundstab (3) Bemaßung markieren und mit der Laubsäge bzw. Dekupiersäge ablängen. Sägeschnitte säubern. Alle Zuschnitte gut aufheben.

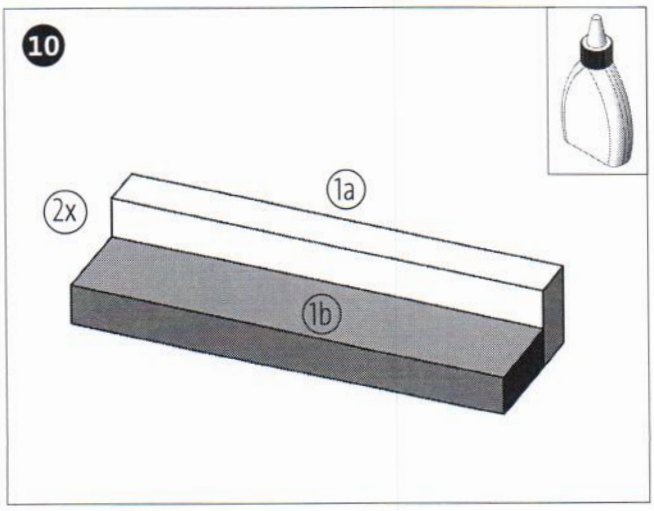

Teil (1b) und Teil (1a) wie abgebildet zusammenleimen und Leim gut trocknen lassen. Die beiden anderen Teile (1a+1b- siehe Schritt 1) gleichermaßen zusammenleimen.

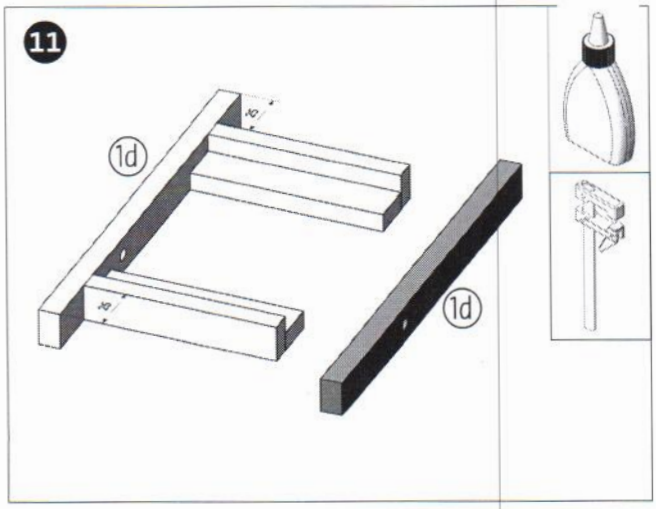

Die beiden Teile (1d) wie abgebildet mit den beiden Fertigteilen (1a+1b), 25mm beidseitig eingerückt, verleimen. Mit Klemmzwingen fixieren und den Leim gut trocknen lasser

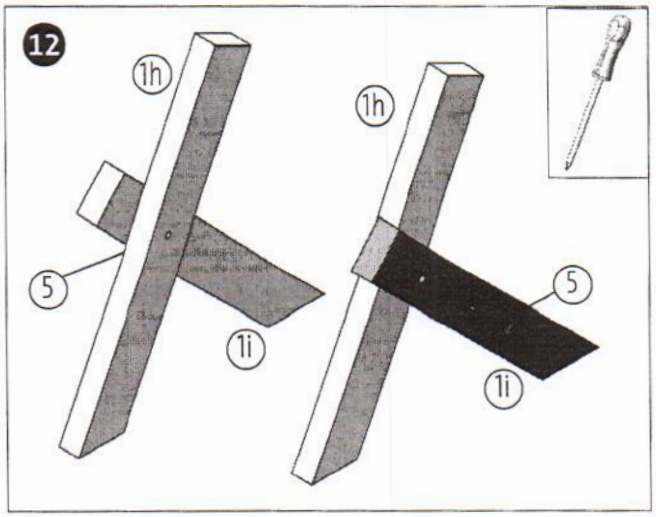

Die beiden Seitenstreben (1h+1i) wie abgebildet mit einer Schraube(5) so verbinden dass diese noch beweglich bleiben. Die zweiten Leisten (1h+1i) ebenso allerdings spiegelverkehrt verbinden.

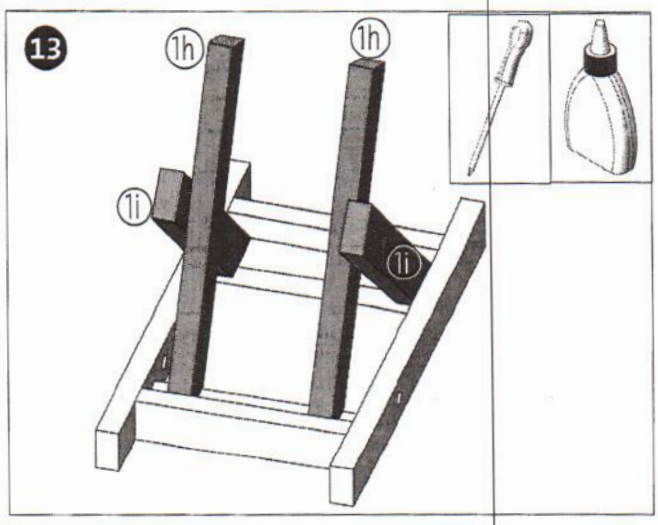

Die verbundenen Seitenstreben in den Rahmen einleimen. Leim gut trocknen lassen und die Schrauben anschließend festziehen.

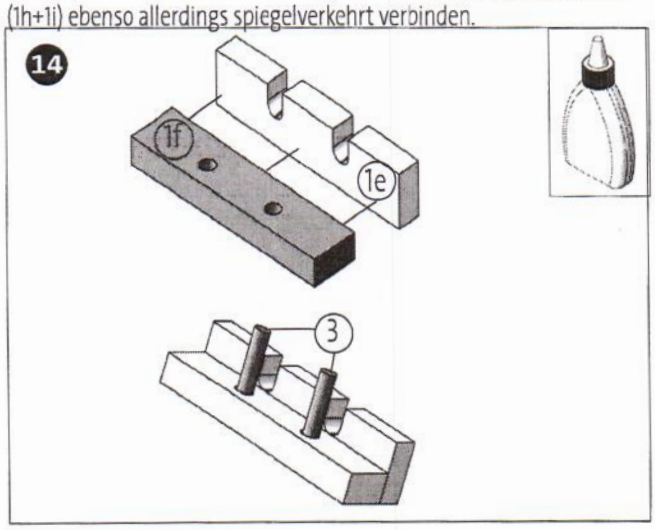

Teil (1f) wie abgebildet auf Teil (1e) aufleimen. Leim gut trocknen lassen. Die beiden 30mm Stücke vom Rundstab (3) in die Bohrungen im Teil (1f) einleimen.

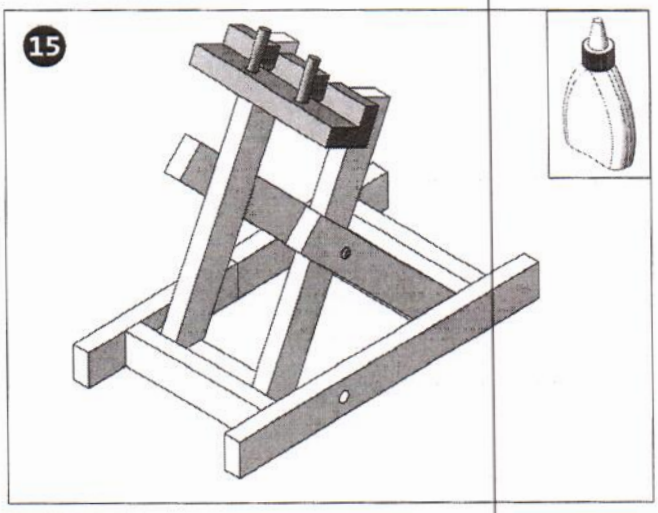

Das fertige Teil wie abgebildet bündig zur Oberkante der Teile (1i) ausgemittelt aufleimen. Leim gut trocknen lassen.

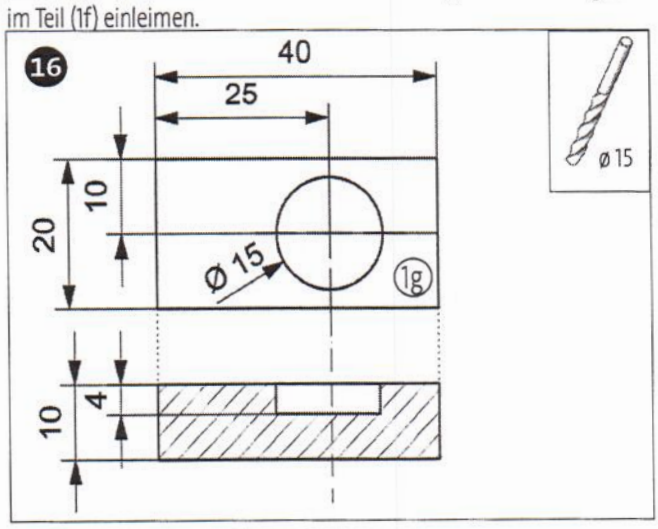

Auf den beiden Teilen (1g) nach Bemaßung die Bohrung ø 15mm markieren und 4mm tief bohren.

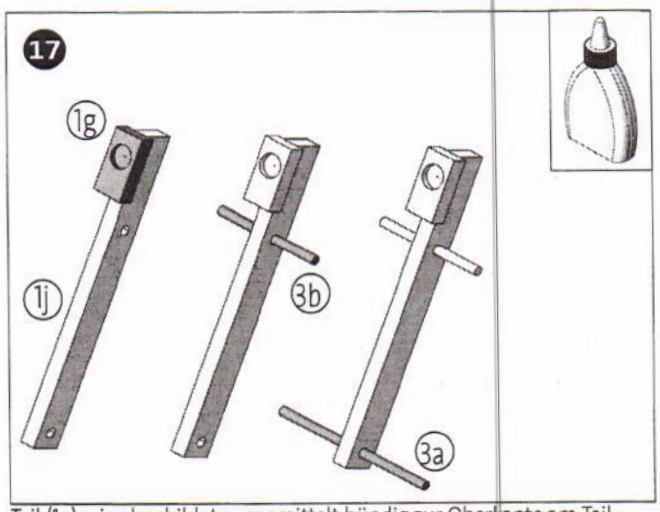

Teil (1g) wie abgebildet ausgemittelt bündig zur Oberkante am Teil (1j) anleimen. Den Rundstab (3b) durch die obere Bohrung im Teil (1j) schieben, ausmitteln und festleimen. Den Rundstab (3a) durch die untere Bohrung schieben, ausmitteln und festleimen.

matches21 GmbH - matches21.de

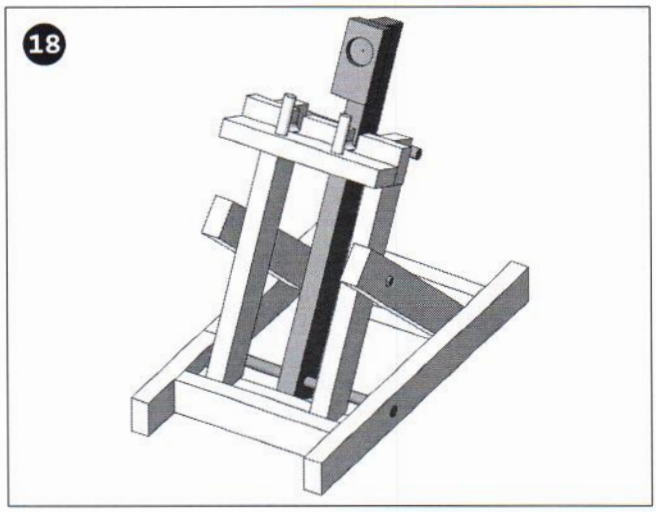

Den Rundstab (3a) des Schwungarmes wie abgebildet in den Bohrungen der beiden Seitenteile (1b) eisetzen. Nicht anleimen!

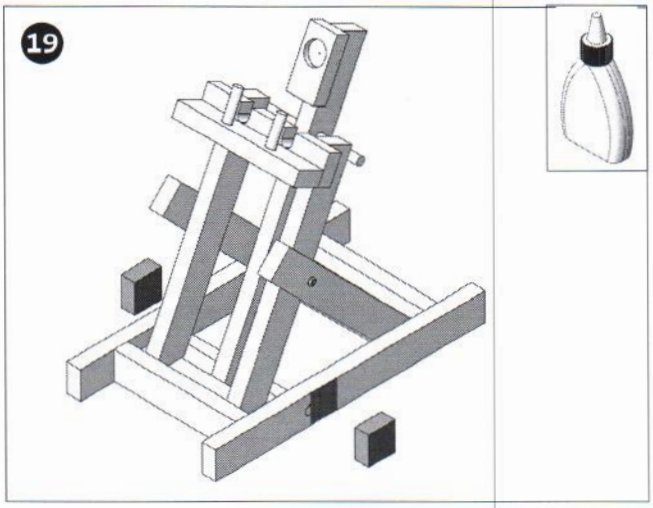

Die beiden Teile (1c) siehe Schritt 1 wie in der Abbildung gezeigt so seitlich aufleimen, dass der Schwungarm sich nicht durch die Bohrungen hin und her bewegen kann.

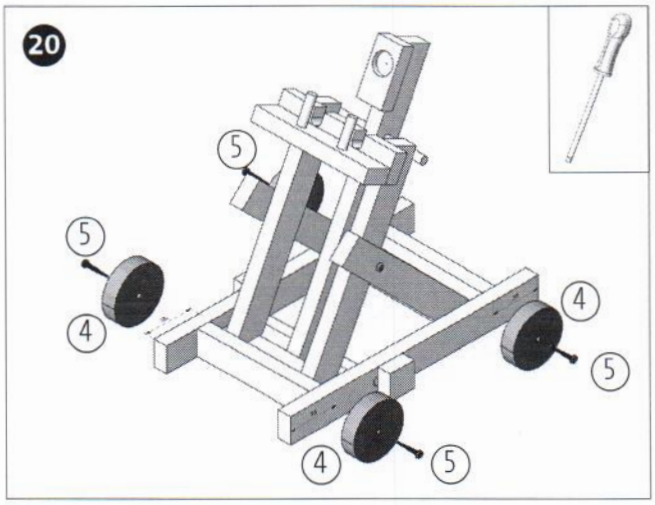

Auf jeder Leiste (1d) von beiden Seiten 35mm abmessen und markieren. Anschließend die vier Holzräder (4) wie abgebildet mit jeweils einer Schraube (5) anschrauben.

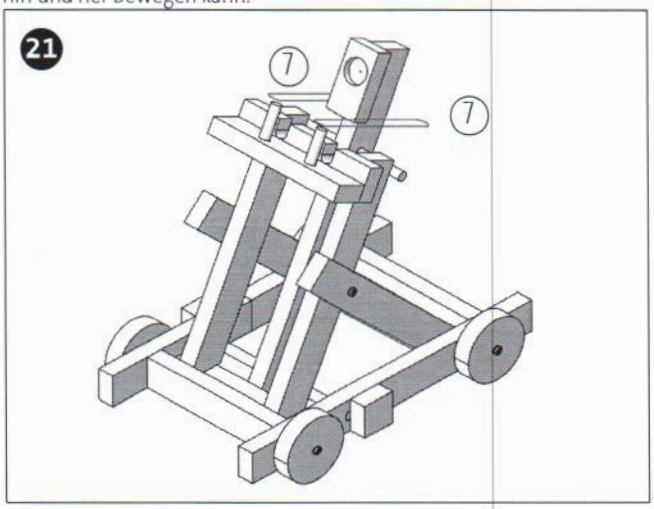

Jeweils einen Gummiring an den beiden Rundstäben (3) anbringen.

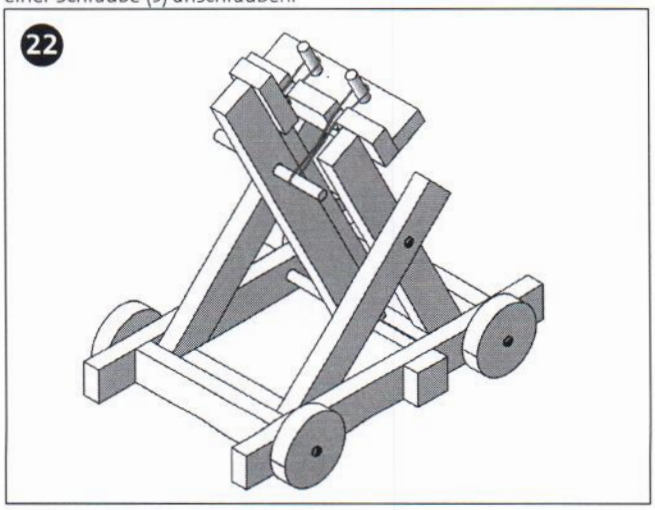

Das andere Ende der Gummiringe auf die Rundstäbe (80mm) aufspannen. Siehe Abbildung!

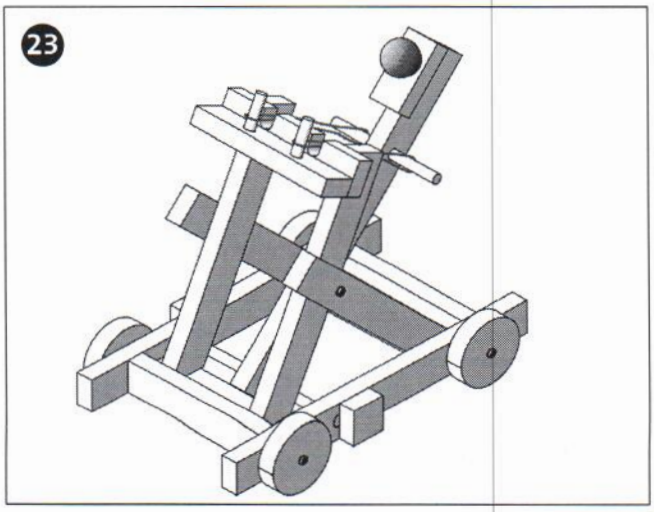

Das Katapult mit einer Hand niederhalten. Mit der anderen Hand den Wurfarm spannen und dabei die Holzkugel (6) einlegen.

Schablonen M 1:1

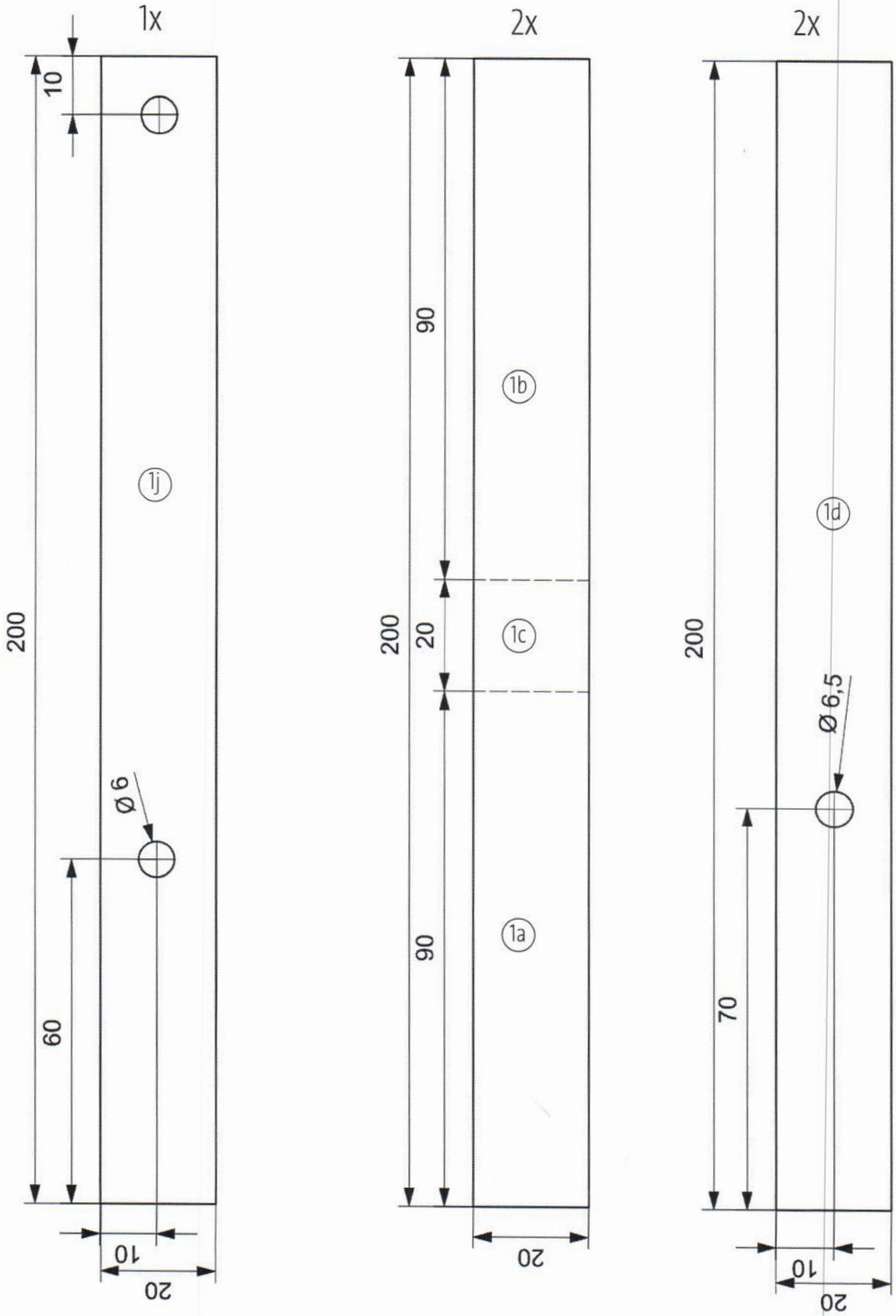

Schablonen M 1:1

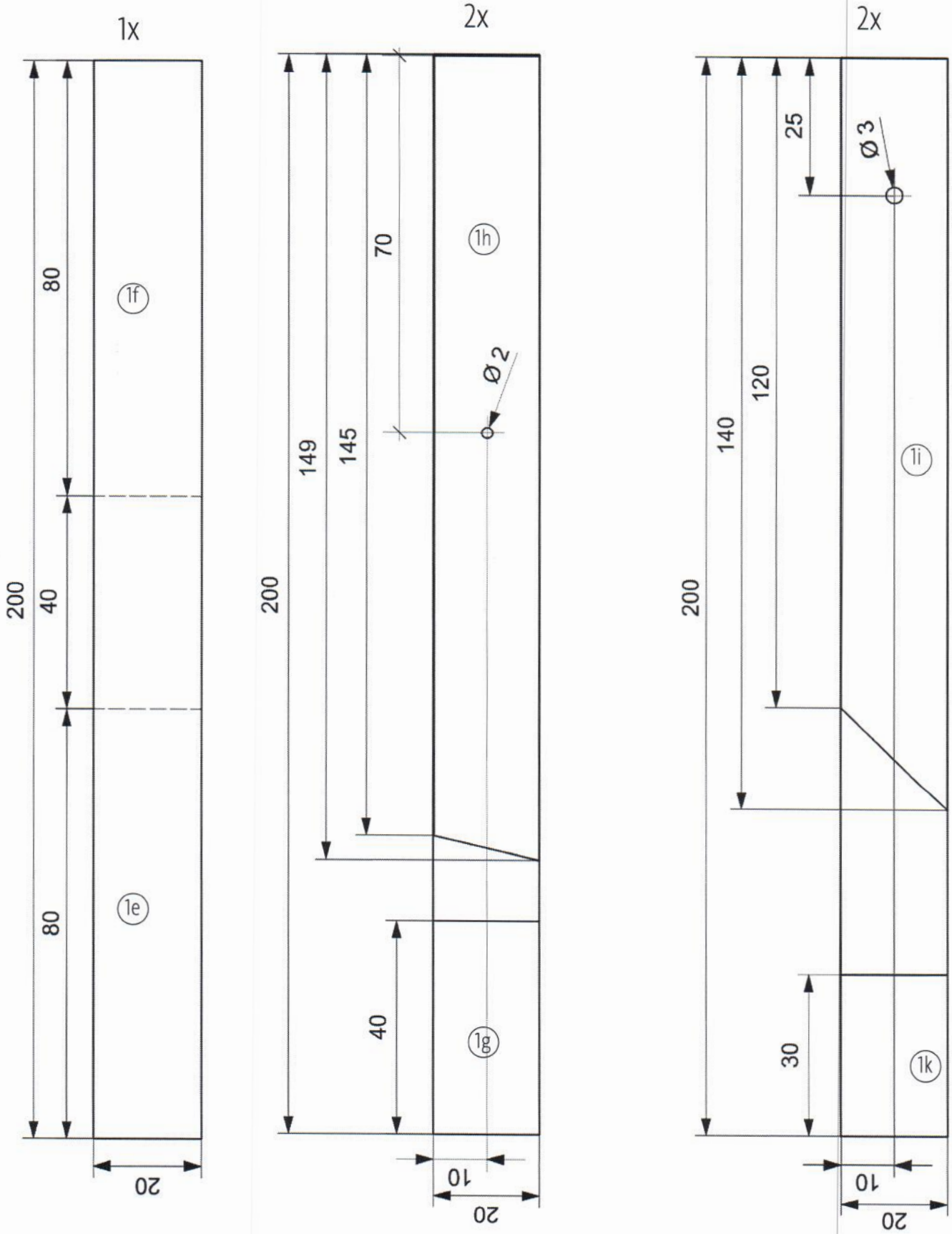
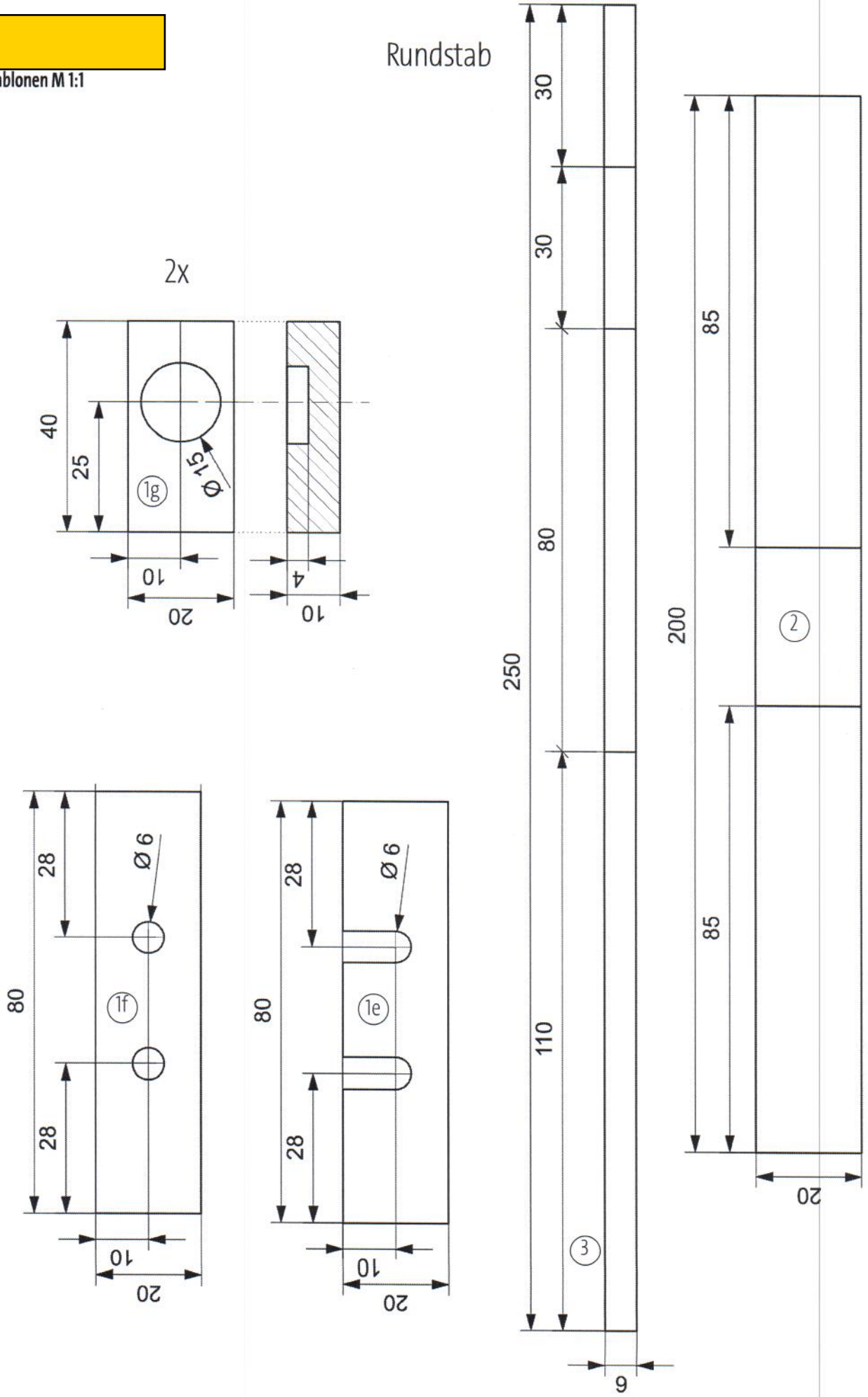
Schablonen M 1:1